# Manual de instalação

## Série split R32

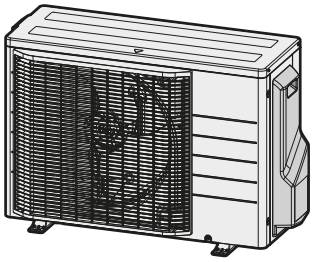

**RXM20A5V1B**
**RXM25A5V1B**
**RXM35A5V1B**
**RXM42A5V1B**
**ARXM25A5V1B**
**ARXM35A5V1B**

Manual de instalação
Série split R32

**Português**

EU – Safety declaration of conformity
EU – Sicherheits-Konformitätserklärung
UE – Déclaration de conformité de sécurité
EU – Conformiteitsverklaring veiligheid
UE – Declaración de conformidad sobre seguridad
UE – Dichiarazione di conformità in materia di sicurezza
EE – Δήλωση συμμόρφωσης για την ασφάλεια
UE – Declaração de conformidade relativa à segurança
ЕС – Заявление о соответствии требованиям по безопасности
EU – Sikkerheds-overensstemmelseserklæring
EU – Konformitetsdeklaration för säkerhet
EU – Samsvarserklæring for sikkerhet
EU – Turvallisuuden vaatimustenmukaisuusvakuutus
EU – Bezpečnostní prohlášení o shodě
EU – Izjava o sukladnosti za sigurnost
EU – Biztonsági megfelelőségi nyilatkozat
UE – Deklaracja zgodności z wymogami bezpieczeństwa
UE – Declarație de conformitate de siguranță
EU – Varnostna izjava o skladnosti
EÜ – Ohutuse vastavusdeklaratsioon
EC – Декларация за съответствие за безопасност
ES – Drošības atbilstības deklarācija
EÚ – Vyhlásenie o zhode Bezpečnosť
AB – Güvenlik uygunluk beyanı

## Daikin Europe N.V.

01 (GB) declares under its sole responsibility that the products to which this declaration relates:
02 (D) erklärt in alleinige Verantwortung, dass die Produkte, auf die sich diese Erklärung bezieht:
03 (F) déclare sous sa seule responsabilité que les produits visés par la présente déclaration:
04 (NL) verklaart hierbij op eigen verantwoordelijkheid dat de producten waarop deze verklaring betrekking heeft:
05 (E) declara bajo su única responsabilidad que los productos a los que hace referencia esta declaración:
06 (I) dichiara sotto la propria responsabilità che i prodotti a cui è riferita questa dichiarazione:
07 (GR) δηλώνει βάσει της αποκλειστικής της ευθύνης ότι τα προϊόντα στα οποία αναφέρεται η παρούσα δήλωση:
08 (P) declara sob sua exclusiva responsabilidade que os produtos a que esta declaração se refere:
09 (RUS) заявляет, исключительно под свою ответственность, что продукция, к которой относится настоящее заявление:
10 (DK) erklærer som eneansvarlig, at produkterne, som er omfattet af denne erklæring:
11 (S) deklarerar i egenskap av huvudansvarig, att produkterna som berörs av denna deklaration innebär att:
12 (N) erklærer et fullstendig ansvar for at produktene som er underlagt denne erklæringen:
13 (FIN) ilmoittaa yksinomaan omalla vastuullaan, että tämän ilmoituksen tarkoittamat tuotteet:
14 (CZ) prohlašuje na svou plnou odpovědnost, že výrobky, ke kterým se toto prohlášení vztahuje:
15 (HR) izjavljuje pod isključivo vlastitom odgovornošću da su proizvodi na koje se ova izjava odnosi:
16 (H) teljes felelőssége tudatában kijelenti, hogy a termékek, melyekre e nyilatkozat vonatkozik:
17 (PL) deklaruje na własną wyłączną odpowiedzialność, że produkty, których ta deklaracja dotyczy:
18 (RO) declară pe proprie răspundere că produsele la care se referă această declarație:
19 (SLO) z vso odgovornostjo izjavlja, da so izdelki, na katere se izjava nanaša:
20 (EST) kinnitab oma vastutusel, et tooted, mille kohta käesolev deklaratsioon kehtib:
21 (BG) декларира на своя отговорност, че продуктите, за които се отнася тази декларация:
22 (LT) savo išskirtine atsakomybe pareiškia, kad gaminiai, kuriems ši deklaracija taikoma:
23 (LV) ar pilnu atbildību apliecina, ka izstrādājumi, uz kuru attiecas šī deklarācija:
24 (SK) vyhlasuje na vlastnú zodpovednosť, že výrobky, na ktoré sa vzťahuje toto vyhlásenie:
25 (TR) tek sorumluluğu kendisine ait olmak üzere, bu beyanın ilgili olduğu ürünlerin:

## RXM20A5V1B, RXM25A5V1B, RXM35A5V1B, ARXM25A5V1B, ARXM35A5V1B,

01 are in conformity with the following directive(s) or regulation(s), provided that the products are used in accordance with our instructions:
02 folgender/n Richtlinie/n oder Vorschrift/en entsprechen, vorausgesetzt, dass diese gemäß unseren Instruktionen verwendet werden:
03 sont conformes à la/aux directive(s) ou règlement(s) suivant(s), à condition que les produits soient utilisés conformément à nos instructions:
04 in overeenstemming zijn met de volgende richtlijn(en) of verordening(en), op voorwaarde dat de producten worden gebruikt overeenkomstig onze instructies:
05 están en conformidad con la(s) siguiente(s) directiva(s) o reglamento(s), siempre que se utilicen de acuerdo con nuestras instrucciones:
06 sono conformi alle direttive o ai regolamenti seguenti, a patto che i prodotti vengano usati in conformità alle nostre istruzioni:
07 συμμορφώνονται με την(ες) ακόλουθη(ες) οδηγία(ες) ή κανονισμό(ούς), υπό την προϋπόθεση ότι τα προϊόντα χρησιμοποιούνται σύμφωνα με τις οδηγίες μας:
08 estão em conformidade com a(s) seguinte(s) diretiva(s) ou regulamento(s), desde que os produtos sejam utilizados de acordo com as nossas instruções:
09 отвечает требованиям упомянутых ниже директив или нормативных документов при условии эксплуатации данной продукции в соответствии с нашими инструкциями:
10 overholder bestemmelserne i følgende direktiv(er) eller bestemmelse(r), forudsat at produkterne anvendes i overensstemmelse med vores instruktioner:
11 uppfyller följande direktiv eller föreskrift(er), under förutsättning att produkterna används i enlighet med våra instruktioner:
12 er i overensstemmelse med følgende direktiv(er) eller forskrift(er), forutsatt at produktene brukes i henhold til våre instruksjoner:
13 ovat seuraavien direktiivien tai asetusten mukaisia, edellyttäen että tuotteita käytetään ohjeidemme mukaisesti:
14 jsou ve shodě s následujícími směrnicemi nebo předpisy za předpokladu, že tyto výrobky jsou používány v souladu s našimi pokyny:
15 u skladu sa sljedećom direktivom(ma) ili odredbom(a), uz uvjet da se proizvodi koriste sukladno našim uputama:
16 megfelelnek az alábbi irányelv(ek)nek vagy egyéb szabályozás(ok)nak, ha a termékeket előírás szerint használják:
17 spełniają wymogi następujących dyrektyw lub rozporządzeń, pod warunkiem że produkty używane są zgodnie z naszymi instrukcjami:
18 sunt în conformitate cu următoarele directive sau regulamente, cu condiția ca produsele să fie utilizate în conformitate cu instrucțiunile noastre:
19 v skladu z naslednjo direktivo(-ami) ali predpisom(-i) pod pogojem, da se izdelki uporabljajo v skladu z našimi navodili:
20 vastavad järgmise (järgmiste) direktiivi(de) ja määruse (määruste) nõuetele, tingimusel, et neid kasutatakse vastavuses meie juhistele:
21 са в съответствие със следната директива(и) или регламент(и), при условие че продуктите се използват в съответствие с нашите инструкции:
22 atitinka toliau nurodytas direktyvas arba reglamentus, su sąlyga, kad gaminiai bus eksploatuojami laikantis mūsų instrukcijų:
23 atbilst šādām direktīvām vai regulām, ja vien šie izstrādājumi tiek lietoti saskaņā ar mūsu instrukcijām:
24 sú v zhode s nasledujúcou(imi) smernicou(ami) alebo predpisom(mi) za predpokladu, že sa výrobky používajú v zhode s našimi pokynmi:
25 talimatlarımız doğrultusunda kullanılması koşuluyla aşağıdaki direktife/direktiflere veya yönetmeliğe/yönetmeliklere uygun olduğunu beyan eder:

Machinery 2006/42/EC**
Low Voltage 2014/35/EU
Electromagnetic Compatibility 2014/30/EU*

01 as amended,
02 in der jeweils gültigen Fassung,
03 telles que modifiées,
04 zoals gewijzigd,
05 en su forma enmendada,
06 e successive modifiche,
07 όπως έχουν τροποποιηθεί,
08 conforme emendado,
09 в действующей редакции,
10 som tilføjet,
11 med tillägg,
12 med foretatte endringer,
13 sellaisina kuin ne ovat muutettuina,
14 v platném znění,
15 kako je izmijenjeno amandmanima,
16 és módosításaik rendelkezéseit,
17 z późniejszymi zmianami,
18 cu amendamentele respective,
19 kakor je bilo spremenjeno,
20 koos muudatustega,
21 с техните изменения,
22 ir jos tolesnes redakcijas,
23 ar grozījumiem,
24 v poslednom platnom vydaní,
25 değiştirildiği şekliyle,

EN 60335-2-40,

01 following the provisions of:
02 gemäß den Bestimmungen in:
03 conformément aux dispositions de:
04 volgens de bepalingen van:
05 siguiendo las disposiciones de:
06 secondo le disposizioni di:
07 σύμφωνα με τις προβλέψεις των:
08 seguindo as disposições de:
09 в соответствии с положениями:
10 under iagttagelse af:
11 enligt bestämmelserna för:
12 i henhold til bestemmelsene i:
13 noudattaen säännöksiä:
14 za dodržení ustanovení:
15 prema odredbama:
16 követi a(z):
17 zgodnie z postanowieniami:
18 urmând prevederile:
19 v skladu z določbami:
20 vastavalt nõuetele:
21 следвайки клаузите на:
22 vadovaujantis šio dokumento nuostatomis:
23 atbilstoši šādu standartu prasībām:
24 nasledovnými ustanoveniami:
25 şu standartların hükümlerine:

**01 Note*** as set out in **<A>** and judged positively by **<B>** according to the **Certificate <C>**.
**02 Hinweis*** wie in **<A>** aufgeführt und von **<B>** positiv beurteilt gemäß **Zertifikat <C>**.
**03 Remarque*** telles que définies dans **<A>** et évaluées positivement par **<B>** conformément au **Certificat <C>**.
**04 Bemerk*** zoals uiteengezet in **<A>** en positief beoordeeld door **<B>** overeenkomstig het **Certificaat <C>**.
**05 Nota*** tal como se establece en **<A>** y valorado positivamente por **<B>** de acuerdo con el **Certificado <C>**.
**06 Nota*** come delineato in **<A>** e giudicato positivamente da **<B>** ai sensi del **Certificato <C>**.
**07 Σημείωση*** όπως ορίζεται στο **<A>** και κρίνεται θετικά από τον **<B>** σύμφωνα με το **Πιστοποιητικό <C>**.
**08 Nota*** conforme estabelecido em **<A>** e avaliado positivamente por **<B>** de acordo com o **Certificado <C>**.
**09 Примечание*** как указано в **<A>** и подтверждено **<B>** согласно Свидетельству **<C>**.
**10 Bemærk*** Som anført i **<A>** og positivt vurderet af **<B>** i henhold til **Certifikat <C>**.
**11 Information*** som anges i **<A>** och godkänts av **<B>** enligt **Certifikat <C>**.
**12 Merk*** som det fremkommer i **<A>** og vurdert positivt av **<B>** i henhold til **Sertifikatet <C>**.
**13 Huom*** sellaisina kuin ne on esitetty asiakirjassa **<A>** ja jotka **<B>** on hyväksynyt **Sertifikaatin <C>** mukaisesti.
**14 Poznámka*** jak bylo uvedeno v **<A>** a pozitivně zjištěno **<B>** v souladu s **Osvědčením <C>**.
**15 Napomena*** kako je izloženo u **<A>** i pozitivno ocijenjeno od **<B>** prema **Certifikatu <C>**.
**16 Megjegyzés*** a(z) **<A>** alapján, a(z) **<B>** igazolta a megfelelést, a(z) **<C>** **tanúsítvány** szerint.
**17 Uwaga*** zgodnie z dokumentacją **<A>**, pozytywną opinią **<B>** i **Świadectwem <C>**.
**18 Notă*** așa cum se prevede în **<A>** și apreciat pozitiv de **<B>** conform **Certificatului <C>**.
**19 Opomba*** Kot je določeno v **<A>** in je prejelo pozitivno oceno **<B>** v skladu s **Certifikatom <C>**.
**20 Märkus*** Mis on sätestatud dokumendis **<A>** ja hinnatud vastuvõetuks dokumendis **<B>**, vastavalt **Sertifikaadile <C>**.
**21 Забележка*** както е изложено в **<A>** и оценено положително от **<B>** съгласно **Сертификата <C>**.
**22 Pastaba*** kaip nurodyta **<A>** ir teigiamai nuspręsta pagal **<B>**, vadovaujantis **Sertifikatu <C>**.
**23 Piezīmes*** kā norādīts **<A>** un pozitīvi novērtēts **<B>** saskaņā ar **Sertifikātu <C>**.
**24 Poznámka*** ako bolo stanovené v **<A>** a kladne posúdené **<B>** podľa **Osvedčenia <C>**.
**25 Not*** **<A>**'de belirtildiği ve **<C>** **Sertifikasına** göre **<B>** tarafından olumlu görüş bildirildiği üzere.

| | |
|---|---|
| <A> | DAIKIN.TCF.032F3/10-2023 |
| <B> | DEKRA (NB0344) |
| <C> | 2159619.0551-EMC |

01** Daikin Europe N.V. is authorised to compile the Technical Construction File.
02** Daikin Europe N.V. hat die Berechtigung die Technische Konstruktionsakte zusammenzustellen.
03** Daikin Europe N.V. est autorisé à compiler le Dossier de Construction Technique.
04** Daikin Europe N.V. is bevoegd om het Technisch Constructiedossier samen te stellen.
05** Daikin Europe N.V. está autorizado a compilar el Archivo de Construcción Técnica.
06** Daikin Europe N.V. è autorizzata a redigere il File Tecnico di Costruzione.
07** Η Daikin Europe N.V. είναι εξουσιοδοτημένη να συντάξει τον Τεχνικό φάκελο κατασκευής.
08** A Daikin Europe N.V. está autorizada a compilar a documentação técnica de fabrico.
09** Компания Daikin Europe N.V. уполномочена составить Комплект технической документации.
10** Daikin Europe N.V. er autoriseret til at udarbejde de tekniske konstruktionsdata.
11** Daikin Europe N.V. är bemyndigade att sammanställa den tekniska konstruktionsfilen.
12** Daikin Europe N.V. har tillatelse til å kompilere den Tekniske konstruksjonsfilen.
13** Daikin Europe N.V. on valtuutettu laatimaan Teknisen asiakirjan.
14** Společnost Daikin Europe N.V. má oprávnění ke kompilaci souboru technické konstrukce.
15** Daikin Europe N.V. je ovlašten za izradu Datoteke o tehničkoj konstrukciji.
16** A Daikin Europe N.V. jogosult a műszaki konstrukciós dokumentáció összeállítására.
17** Daikin Europe N.V. ma upoważnienie do zbierania i opracowywania dokumentacji konstrukcyjnej.
18** Daikin Europe N.V. este autorizat să compileze Dosarul tehnic de construcție.
19** Daikin Europe N.V. je pooblaščen za sestavo datoteke s tehnično mapo.
20** Daikin Europe N.V. on volitatud koostama tehnilist dokumentatsiooni.
21** Daikin Europe N.V. е оторизирана да състави Акта за техническа конструкция.
22** Daikin Europe N.V. yra įgaliota sudarytį šį techninės konstrukcijos failą.
23** Daikin Europe N.V. ir autorizēts sastādīt tehnisko dokumentāciju.
24** Spoločnosť Daikin Europe N.V. je oprávnená vytvoriť súbor technickej konštrukcie.
25** Daikin Europe N.V. Teknik Yapı Dosyasını derlemeye yetkilidir.

4P687305-26G

DAIKIN

Hiromitsu Iwasaki
Director
Ostend, 2nd of October 2023

**DAIKIN EUROPE N.V.**
Zandvoordestraat 300, B-8400 Oostende, Belgium

**UKCA – Safety declaration of conformity**

**Daikin Europe N.V.**

declares under its sole responsibility that the products to which this declaration relates:

**RXM20A5V1B, RXM25A5V1B, RXM35A5V1B, ARXM25A5V1B, ARXM35A5V1B,**

are in conformity with the following directive(s) or regulation(s), provided that the products are used in accordance with our instructions:

S.I. 2008/1597: Supply of Machinery (Safety) Regulations 2008** as amended,
S.I. 2016/1101: Electrical Equipment (Safety) Regulations 2016
S.I. 2016/1091: Electromagnetic Compatibility Regulations 2016*

following the provisions of: BS EN 60335-2-40,

* as set out in **<A>** and judged positively by **<B>** according to the **Certificate <C>**.

** Daikin Europe N.V. is authorised to compile the Technical Construction File.

| | |
|---|---|
| **<A>** | **DAIKIN.TCF.032F3/10-2023** |
| **<B>** | **—** |
| **<C>** | **—** |

Hiromitsu Iwasaki
Director
Ostend, 2nd of October 2023

**DAIKIN EUROPE N.V.**
Zandvoordestraat 300, B-8400 Oostende, Belgium

EU – Safety declaration of conformity
EU – Sicherheits-Konformitätserklärung
UE – Déclaration de conformité de sécurité
EU – Conformiteitsverklaring veiligheid
UE – Declaración de conformidad sobre seguridad
UE – Dichiarazione di conformità in materia di sicurezza
EE – Δήλωση συμμόρφωσης για την ασφάλεια
UE – Declaração de conformidade relativa à segurança
ЕС – Заявление о соответствии требованиям по безопасности
EU – Sikkerheds-overensstemmelseserklæring
EU – Konformitetsdeklaration för säkerhet
EU – Samsvarserklæring for sikkerhet
EU – Turvallisuuden vaatimustenmukaisuusvakuutus
EU – Bezpečnostní prohlášení o shodě
EU – Izjava o sukladnosti za sigurnost
EU – Biztonsági megfelelőségi nyilatkozat
UE – Deklaracja zgodności z wymogami bezpieczeństwa
UE – Declarație de conformitate de siguranță
EU – Varnostna izjava o skladnosti
EÜ – Ohutuse vastavusdeklaratsioon
EC – Декларация за съответствие за безопасност
ES – Drošības atbilstības deklarācija
EÚ – Vyhlásenie o zhode Bezpečnosť
AB – Güvenlik uygunluk beyanı

## Daikin Europe N.V.

01 (GB) declares under its sole responsibility that the products to which this declaration relates:
02 (D) erklärt in alleinige Verantwortung, dass die Produkte, auf die sich diese Erklärung bezieht:
03 (F) déclare sous sa seule responsabilité que les produits visés par la présente déclaration:
04 (NL) verklaart hierbij op eigen verantwoordelijkheid dat de producten waarop deze verklaring betrekking heeft:
05 (E) declara bajo su única responsabilidad que los productos a los que hace referencia esta declaración:
06 (I) dichiara sotto la propria responsabilità che i prodotti a cui è riferita questa dichiarazione:
07 (GR) δηλώνει βάσει της αποκλειστικής της ευθύνης ότι τα προϊόντα στα οποία αναφέρεται η παρούσα δήλωση:
08 (P) declara sob sua exclusiva responsabilidade que os produtos a que esta declaração se refere:
09 (RUS) заявляет, исключительно под свою ответственность, что продукция, к которой относится настоящее заявление:
10 (DK) erklærer som eneansvarlig, at produkterne, som er omfattet af denne erklæring:
11 (S) deklarerar i egenskap av huvudansvarig, att produkterna som berörs av denna deklaration innebär att:
12 (N) erklærer et fullstendig ansvar for at produktene som er underlagt denne erklæringen:
13 (FIN) ilmoittaa yksinomaan omalla vastuullaan, että tämän ilmoituksen tarkoittamat tuotteet:
14 (CZ) prohlašuje na svou plnou odpovědnost, že výrobky, ke kterým se toto prohlášení vztahuje:
15 (HR) izjavljuje pod isključivo vlastitom odgovornošću da su proizvodi na koje se ova izjava odnosi:
16 (H) teljes felelősségre tudatában kijelenti, hogy a termékek, melyekre e nyilatkozat vonatkozik:
17 (PL) deklaruje na własną wyłączną odpowiedzialność, że produkty, których ta deklaracja dotyczy:
18 (RO) declară pe proprie răspundere că produsele la care se referă această declarație:
19 (SLO) z vso odgovornostjo izjavlja, da so izdelki, na katere se izjava nanaša:
20 (EST) kinnitab oma vastutusel, et tooted, mille kohta käesolev deklaratsioon kehtib:
21 (BG) декларира на своя отговорност, че продуктите, за които се отнася тази декларация:
22 (LT) savo išskirtine atsakomybe pareiškia, kad gaminiai, kuriems ši deklaracija taikoma:
23 (LV) ar pilnu atbildību apliecina, ka izstrādājumi, uz kuru attiecas šī deklarācija:
24 (SK) vyhlasuje na vlastnú zodpovednosť, že výrobky, na ktoré sa vzťahuje toto vyhlásenie:
25 (TR) tek sorumluluğu kendisine ait olmak üzere, bu beyanın ilgili olduğu ürünlerin:

## RXM42A5V1B, RXM50A5V1B, ARXM50A5V1B,

01 are in conformity with the following directive(s) or regulation(s), provided that the products are used in accordance with our instructions:
02 folgender/n Richtlinie/n oder Vorschrift/en entsprechen, vorausgesetzt, dass diese gemäß unseren Instruktionen verwendet werden:
03 sont conformes à la/aux directive(s) ou règlement(s) suivant(s), à condition que les produits soient utilisés conformément à nos instructions:
04 in overeenstemming zijn met de volgende richtlijn(en) of verordening(en), op voorwaarde dat de producten worden gebruikt overeenkomstig onze instructies:
05 están en conformidad con la(s) siguiente(s) directiva(s) o reglamento(s), siempre que se utilicen de acuerdo con nuestras instrucciones:
06 sono conformi alle direttive o ai regolamenti seguenti, a patto che i prodotti vengano usati in conformità alle nostre istruzioni:
07 συμμορφώνονται με την(ις) ακόλουθη(ες) οδηγία(ες) ή κανονισμό(ούς), υπό την προϋπόθεση ότι τα προϊόντα χρησιμοποιούνται σύμφωνα με τις οδηγίες μας:
08 estão em conformidade com a(s) seguinte(s) diretiva(s) ou regulamento(s), desde que os produtos sejam utilizados de acordo com as nossas instruções:
09 отвечает требованиям упомянутых ниже директив или нормативных документов при условии эксплуатации данной продукции в соответствии с нашими инструкциями:
10 overholder bestemmelserne i følgende direktiv(er) eller bestemmelse(r), forudsat at produkterne anvendes i overensstemmelse med vores instruktioner:
11 uppfyller följande direktiv eller föreskrift(er), under förutsättning att produkterna används i enlighet med våra instruktioner:
12 er i overensstemmelse med følgende direktiv(er) eller forskrift(er), forutsatt at produktene brukes i henhold til våre instruksjoner:
13 ovat seuraavien direktiivien tai asetusten mukaisia, edellyttäen että tuotteita käytetään ohjeidemme mukaisesti:
14 jsou ve shodě s následujícími směrnicemi nebo předpisy za předpokladu, že tyto výrobky jsou používány v souladu s našimi pokyny:
15 u skladu sa sljedećom direktivom(ma) ili odredbom(a), uz uvjet da se proizvodi koriste sukladno našim uputama:
16 megfelelnek az alábbi irányelv(ek)nek vagy egyéb szabályozás(ok)nak, ha a termékeket előírás szerint használják:
17 spełniają wymogi następujących dyrektyw lub rozporządzeń, pod warunkiem że produkty używane są zgodnie z naszymi instrukcjami:
18 sunt în conformitate cu următoarele directive sau regulamente, cu condiția ca produsele să fie utilizate în conformitate cu instrucțiunile noastre:
19 v skladu z naslednjo direktivo(-ami) ali predpisom(-i) pod pogojem, da se izdelki uporabljajo v skladu z našimi navodili:
20 vastavad järgmise (järgmiste) direktiivi(de) ja määruse (määruste) nõuetele, tingimusel, et neid kasutatakse vastavuses meie juhistele:
21 са в съответствие със следната директива(и) или регламент(и), при условие че продуктите се използват в съответствие с нашите инструкции:
22 atitinka toliau nurodytas direktyvas arba reglamentus, su sąlyga, kad gaminiai bus eksploatuojami laikantis mūsų instrukcijų:
23 atbilst šādām direktīvām vai regulām, ja vien šie izstrādājumi tiek lietoti saskaņā ar mūsu instrukcijām:
24 sú v zhode s nasledujúcou(imi) smernicou(ami) alebo predpisom(mi) za predpokladu, že sa výrobky používajú v zhode s našimi pokynmi:
25 talimatlarımız doğrultusunda kullanılması koşuluyla aşağıdaki direktife/direktifiere veya yönetmeliğe/yönetmeliklere uygun olduğunu beyan eder:

Pressure Equipment 2014/68/EU**
Machinery 2006/42/EC***
Low Voltage 2014/35/EU
Electromagnetic Compatibility 2014/30/EU*

01 as amended,
02 in der jeweils gültigen Fassung,
03 telles que modifiées,
04 zoals gewijzigd,
05 en su forma enmendada,
06 e successive modifiche,
07 όπως έχουν τροποποιηθεί,
08 conforme emendado,
09 в действующей редакции,
10 som tilføjet,
11 med tillägg,
12 med foretatte endringer,
13 sellaisina kuin ne ovat muutettuina,
14 v platném znění,
15 kako je izmijenjeno amandmanima,
16 és módosításaik rendelkezéseit,
17 z późniejszymi zmianami,
18 cu amendamentele respective,
19 kakor je bilo spremenjeno,
20 koos muudatustega,
21 с техните изменения,
22 ir jos tolesnes redakcijas,
23 ar grozījumiem,
24 v poslednom platnom vydaní,
25 değiştirildiği şekliyle,

01 following the provisions of:
02 gemäß den Bestimmungen in:
03 conformément aux dispositions de:
04 volgens de bepalingen van:
05 siguiendo las disposiciones de:
06 secondo le disposizioni di:
07 σύμφωνα με τις προβλέψεις των:
08 seguindo as disposições de:
09 в соответствии с положениями:
10 under iagttagelse af:
11 enligt bestämmelserna för:
12 i henhold til bestemmelsene i:
13 noudattaen säännöksiä:
14 za dodržení ustanovení:
15 prema odredbama:
16 követi a(z):
17 zgodnie z postanowieniami:
18 urmând prevederile:
19 v skladu z določbami:
20 vastavalt nõuetele:
21 следвайки клаузите на:
22 vadovaujantis šio dokumento nuostatomis:
23 atbilstoši šādu standartu prasībām:
24 nasledovnými ustanoveniami:
25 şu standartların hükümlerine:

EN 60335-2-40,

01 * as set out in <A> and judged positively by <B> according to the **Certificate** <C>.
** as set out in the Technical Construction File <D> and judged positively by <E> (Applied module <F>). <G>. Risk category <H>. Also refer to next page.
02 * wie in <A> aufgeführt und von <B> positiv beurteilt gemäß **Zertifikat** <C>.
** wie in der Technischen Konstruktionsakte <D> aufgeführt und von <E> (Angewandtes Modul <F>) positiv ausgezeichnet. <G>. Risikoart <H>. Siehe auch nächste Seite.
03 * tel que défini dans <A> et évalué positivement par <B> conformément au **Certificat** <C>.
** tel que stipulé dans le Fichier de Construction Technique <D> et jugé positivement par <E> (Module appliqué <F>). <G>. Catégorie de risque <H>. Se reporter également à la page suivante.
04 * zoals vermeld in <A> en positief beoordeeld door <B> overeenkomstig **Certificaat** <C>.
** zoals vermeld in het Technisch Constructiedossier <D> en in orde bevonden door <E> (Toegepaste module <F>). <G>. Risicocategorie <H>. Zie ook de volgende pagina.
05 * como se establece en <A> y es valorado positivamente por <B> de acuerdo con el **Certificado** <C>.
** tal como se expone en el Archivo de Construcción Técnica <D> y juzgado positivamente por <E> (Modulo aplicado <F>). <G>. Categoría de riesgo <H>. Consulte también la siguiente página.
06 * delineato nel <A> e giudicato positivamente da <B> secondo il **Certificato** <C>.
** delineato nel File Tecnico di Costruzione <D> e giudicato positivamente da <E> (Modulo <F> applicato). <G>. Categoria di rischio <H>. Fare riferimento anche alla pagina successiva.
07 * όπως καθορίζεται στο <A> και κρίνεται θετικά από το <B> σύμφωνα με το **Πιστοποιητικό** <C>.
** όπως προσδιορίζεται στο Αρχείο Τεχνικής Κατασκευής <D> και κρίνεται θετικά από το <E> (Χρησιμοποιούμενη υπομονάδα <F>). <G>. Κατηγορία επικινδυνότητας <H>. Ανατρέξτε επίσης στην επόμενη σελίδα.
08 * tal como estabelecido em <A> e com o parecer positivo de <B> de acordo com o **Certificado** <C>.
** tal como estabelecido no Ficheiro Técnico de Construção <D> e com o parecer positivo de <E> (Módulo aplicado <F>). <G>. Categoria de risco <H>. Consultar também a página seguinte.
09 * как указано в <A> и в соответствии с положительным решением <B> согласно **Свидетельству** <C>.
** как указано в Досье технического топкования <D> и в соответствии с положительным решением <E> (Прикладной модуль <F>). <G>. Категория риска <H>. Также смотрите следующую страницу.
10 * som anført i <A> og positivt vurderet af <B> i henhold til **Certifikat** <C>.
** som anført i den Tekniske Konstruktionsfil <D> og positivt vurderet af <E> (Anvendt modul <F>). <G>. Risikoklasse <H>. Se også næste side.
11 * enligt <A> och godkänts av <B> enligt **Certifikatet** <C>.
** i enlighet med den Tekniska Konstruktionsfilen <D> som positivt intygats av <E> (Fastsatt modul <F>). <G>. Riskkategori <H>. Se även nästa sida.
12 * som det fremkommer i <A> og gjennom positiv bedømmelse av <B> ifølge **Sertifikat** <C>.
** som det fremkommer i den Tekniske Konstruksjonsfilen <D> og gjennom positiv bedømmelse av <E> (Anvendt modul <F>). <G>. Risikokategori <H>. Se også neste side.
13 * jotka on esitetty asiakirjassa <A> ja jotka <B> on hyväksynyt **Sertifikaatin** <C> mukaisesti.
** jotka on esitetty Teknisessä Asiakirjassa <D> ja jotka <E> on hyväksynyt (Sovellettu moduli <F>). <G>. Vaaraluokka <H>. Katso myös seuraava sivu.
14 * jak bylo uvedeno v <A> a pozitivně zjištěno <B> v souladu s **osvědčením** <C>.
** jak bylo uvedeno v souboru technické konstrukce <D> a pozitivně zjištěno <E> (použitý modul <F>). <G>. Kategorie rizik <H>. Viz také následující strana.
15 * kako je izloženo u <A> i pozitivno ocijenjeno od strane <B> prema **Certifikatu** <C>.
** kako je izloženo u Datoteci o tehničkoj konstrukciji <D> i pozitivno ocijenjeno od strane <E> (Primijenjen modul <F>). <G>. Kategorija opasnosti <H>. Također pogledajte na slijedećoj stranici.
16 * a(z) <A> alapján, a(z) <B> igazolta a megfelelést, a(z) <C> **tanúsítvány** szerint.
** a(z) <D> műszaki konstrukciós dokumentáció alapján, a(z) <E> igazolta a megfelelést (alkalmazott modul: <F>). <G>. Veszélyességi kategória <H>. Lásd még a következő oldalon.
17 * zgodnie z dokumentacją <A>, pozytywną opinią <B> i **Świadectwem** <C>.
** zgodnie z archiwalną dokumentacją konstrukcyjną <D> i pozytywną opinią <E> (Zastosowany moduł <F>). <G>. Kategoria zagrożenia <H>. Patrz także następna strona.
18 * așa cum este stabilit în <A> și apreciat pozitiv de <B> în conformitate cu **Certificatul** <C>.
** conform celor stabilite în Dosarul tehnic de construcție <D> și apreciate pozitiv de <E> (Modul aplicat <F>). <G>. Categorie de risc <H>. Consultați de asemenea pagina următoare.
19 * kot je določeno v <A> in odobreno s strani <B> v skladu s **certifikatom** <C>.
** kot je določeno v tehnični mapi <D> in odobreno s strani <E> (Uporabljen modul <F>). <G>. Kategorija tveganja <H>. Glejte tudi na naslednji strani.
20 * nagu on näidatud dokumendis <A> ja heaks kiidetud <B> järgi vastavalt **sertifikaadile** <C>.
** nagu on näidatud tehnilises dokumentatsioonis <D> ja heaks kiidetud <E> järgi (lisamoodul <F>). <G>. Riskikategooria <H>. Vaadake ka järgmist lehekülge.
21 * както е изложено в <A> и оценено положително от <B> съгласно **Сертификата** <C>.
** както е заложено в Акта за техническа конструкция <D> и оценено положително от <E> (Приложен модул <F>). <G>. Категория риск <H>. Вижте също на следващата страница.
22 * kaip nustatyta <A> ir kaip teigiamai nuspręsta <B> pagal **Sertifikatą** <C>.
** kaip nurodyta Techninėje konstrukcijos byloje <D> ir patvirtinta <E> (taikomas modulis <F>). <G>. Rizikos kategorija <H>. Taip pat žiūrėkite ir kitą puslapį.
23 * kā norādīts <A> un atbilstoši <B> pozitīvajam vērtējumam saskaņā ar **sertifikātu** <C>.
** kā noteikts tehniskajā dokumentācijā <D>, atbilstoši <E> pozitīvajam lēmumam (piekrītīgā sadaļa: <F>). <G>. Riska kategorija <H>. Skat. arī nākošo lappusi.
24 * ako bolo uvedené v <A> a pozitívne zistené <B> v súlade s **osvedčením** <C>.
** ako je to stanovené v Súbore technickej konštrukcie <D> a kladne posúdené <E> (Aplikovaný modul <F>). <G>. Kategória nebezpečia <H>. Viď tiež nasledovnú stranu.
25 * <A>'da belirtildiği gibi ve <C> **Sertifikasına** göre <B> tarafından olumlu olarak değerlendirildiği gibi.
** <D> Teknik Yapı Dosyasında belirtildiği gibi ve <E> tarafından olumlu olarak (Uygulanan modül <F>) değerlendirilmiştir. <G>. Risk kategorisi <H>. Ayrıca bir sonraki sayfaya bakın.

| | |
|---|---|
| <A> | DAIKIN.TCF.032F3/10-2023 |
| <B> | — |
| <C> | — |
| <D> | DAIKIN.TCF.PED.0304A |
| <E> | KIWA (NB1984) |
| <F> | D1 |
| <G> | — |
| <H> | II |

01*** Daikin Europe N.V. is authorised to compile the Technical Construction File.
02*** Daikin Europe N.V. hat die Berechtigung die Technische Konstruktionsakte zusammenzustellen.
03*** Daikin Europe N.V. est autorisé à compiler le Dossier de Construction Technique.
04*** Daikin Europe N.V. is bevoegd om het Technisch Constructiedossier samen te stellen.
05*** Daikin Europe N.V. está autorizado a compilar el Archivo de Construcción Técnica.
06*** Daikin Europe N.V. è autorizzata a redigere il File Tecnico di Costruzione.
07*** Η Daikin Europe N.V. είναι εξουσιοδοτημένη να συντάξει τον Τεχνικό φάκελο κατασκευής.
08*** A Daikin Europe N.V. está autorizada a compilar a documentação técnica de fabrico.
09*** Компания Daikin Europe N.V. уполномочена составить Комплект технической документации.
10*** Daikin Europe N.V. er autoriseret til at udarbejde de tekniske konstruktionsdata.
11*** Daikin Europe N.V. är bemyndigade att sammanställa den tekniska konstruktionsfilen.
12*** Daikin Europe N.V. har tillatelse til å kompilere den Tekniske konstruksjonsfilen.
13*** Daikin Europe N.V. on valtuutettu laatimaan Teknisen asiakirjan.
14*** Společnost Daikin Europe N.V. má oprávnění ke kompilaci souboru technické konstrukce.
15*** Daikin Europe N.V. je ovlašten za izradu Datoteke o tehničkoj konstrukciji.
16*** A Daikin Europe N.V. jogosult a műszaki konstrukciós dokumentáció összeállítására.
17*** Daikin Europe N.V. ma upoważnienie do zbierania i opracowywania dokumentacji konstrukcyjnej.
18*** Daikin Europe N.V. este autorizat să compileze Dosarul tehnic de construcție.
19*** Daikin Europe N.V. je pooblaščen za sestavo datoteke s tehnično mapo.
20*** Daikin Europe N.V. on volitatud koostama tehnilist dokumentatsiooni.
21*** Daikin Europe N.V. е оторизирана да състави Акта за техническа конструкция.
22*** Daikin Europe N.V. yra įgaliota sudaryti šį techninės konstrukcijos failą.
23*** Daikin Europe N.V. ir autorizēts sastādīt tehnisko dokumentāciju.
24*** Spoločnosť Daikin Europe N.V. je oprávnená vytvoriť súbor technickej konštrukcie.
25*** Daikin Europe N.V. Teknik Yapı Dosyasını derlemeye yetkilidir.

4P697463-12D

**EU – Safety declaration of conformity**
**EU – Sicherheits-Konformitätserklärung**
**UE – Déclaration de conformité de sécurité**
**EU – Conformiteitsverklaring veiligheid**

**UE – Declaración de conformidad sobre seguridad**
**UE – Dichiarazione di conformità in materia di sicurezza**
**EE – Δήλωση συμμόρφωσης για την ασφάλεια**
**UE – Declaração de conformidade relativa à segurança**

**EC – Заявление о соответствии требованиям по безопасности**
**EU – Sikkerheds-overensstemmelseserklæring**
**EU – Konformitetsdeklaration för säkerhet**

**EU – Samsvarserklæring for sikkerhet**
**EU – Turvallisuuden vaatimustenmukaisuusvakuutus**
**EU – Bezpečnostní prohlášení o shodě**

**EU – Izjava o sukladnosti za sigurnost**
**EU – Biztonsági megfelelőségi nyilatkozat**
**UE – Deklaracja zgodności z wymogami bezpieczeństwa**
**UE – Declarație de conformitate de siguranță**

**EU – Varnostna izjava o skladnosti**
**EÜ – Ohutuse vastavusdeklaratsioon**
**EC – Декларация за съответствие за безопасност**

**EC – Декларация за съответствие за безопасност**
**ES – Drošības atbilstības deklarācija**
**EÚ – Vyhlásenie o zhode Bezpečnosť**
**AB – Güvenlik uygunluk beyanı**

**01** (GB) continuation of previous page:
**02** (D) Fortsetzung der vorherigen Seite:
**03** (F) suite de la page précédente:
**04** (NL) vervolg van vorige pagina:
**05** (E) continuación de la página anterior:
**06** (I) continua dalla pagina precedente:
**07** (GR) συνέχεια από την προηγούμενη σελίδα:
**08** (P) continuação da página anterior:
**09** (RUS) продолжение предыдущей страницы:
**10** (DK) fortsat fra forrige side:
**11** (S) fortsättning från föregående sida:
**12** (N) fortsettelse fra forrige side:
**13** (FIN) jatkoa edellisellä sivulta:
**14** (CZ) pokračování z předchozí strany:
**15** (HR) nastavak s prethodne stranice:
**16** (H) folytatás az előző oldalról:
**17** (PL) ciąg dalszy z poprzedniej strony:
**18** (RO) continuarea paginii anterioare:
**19** (SLO) nadaljevanje s prejšnje strani:
**20** (EST) eelmise leheküljе järg:
**21** (BG) продължение от предходната страница:
**22** (LT) ankstesnio puslapio tęsinys:
**23** (LV) iepriekšējās lappuses turpinājums:
**24** (SK) pokračovanie z predchádzajúcej strany:
**25** (TR) önceki sayfadan devam:

**01 Design Specifications of the products to which this declaration relates:**
**02 Konstruktionsspezifikationen der Produkte, auf die sich diese Erklärung bezieht:**
**03 Spécifications de conception des produits auxquels se rapporte cette déclaration:**
**04 Ontwerpspecificaties van de producten waarop deze verklaring betrekking heeft:**
**05 Especificaciones de diseño de los productos a los cuales hace referencia esta declaración:**
**06 Specifiche di progetto dei prodotti cui fa riferimento la presente dichiarazione:**
**07 Προδιαγραφές σχεδιασμού των προϊόντων με τα οποία σχετίζεται η δήλωση:**
**08 As especificações de projeto dos produtos a que esta declaração se aplica:**
**09 Проектныехарактеристикипродукции, которойотносится настоящеезаявление:**
**10 Typespecifikationer for de produkter, som denne erklæring vedrører:**
**11 Designspecifikationer för de produkter som denna deklaration gäller:**
**12 Konstruksjonsspesifikasjoner for produktene som er underlagt denne erklæringen:**
**13 Tätä ilmoitusta koskevien tuotteiden rakennemäärittely:**
**14 Specifikace konstrukce výrobků, ke kterým se vztahuje toto prohlášení:**
**15 Specifikacije dizajna za proizvode na koje se ova izjava odnosi:**
**16 A jelen nyilatkozat tárgyát képező termékek tervezési jellemzői:**
**17 Specyfikacje konstrukcyjne produktów, których dotyczy deklaracja:**
**18 Specificațiile de proiectare ale produselor la care se referă această declarație:**
**19 Specifikacije tehničnega načrta za izdelke, na katere se nanaša ta deklaracija:**
**20 Tooted, mille kohta käesolev deklaratsioon kehtib:**
**21 Проектнаспецификациинапродуктите, закоитосеотнасядекларацията:**
**22 Toliau nurodytos gaminių dizaino specifikacijos, su kuriomis susieta ši deklaracija:**
**23 Šīs deklarācijas aptverto izstrādājumu specifikācijas:**
**24 Konštrukčné špecifikácie výrobkov, ktorých sa týka toto vyhlásenie:**
**25 Bu beyanın ilgili olduğu ürünlerin Tasarım Özellikleri:**

**01** · Maximum allowable pressure (PS): **<K>** (bar)
· Minimum/maximum allowable temperature (TS*):
* TSmin: Minimum temperature at low pressure side: **<L>** (°C)
* TSmax: Saturated temperature corresponding with the maximum allowable pressure (PS): **<M>** (°C)
· Refrigerant: **<N>**
· Setting of pressure safety device: **<P>** (bar)
· Manufacturing number and manufacturing year: refer to model nameplate

**02** · Maximal zulässiger Druck (PS): **<K>** (Bar)
· Minimal/maximal zulässige Temperatur (TS*):
* TSmin: Mindesttemperatur auf der Niederdruckseite: **<L>** (°C)
* TSmax: Sättigungstemperatur die dem maximal zulässigen Druck (PS) entspricht: **<M>** (°C)
· Kältemittel: **<N>**
· Einstellung der Druck-Schutzvorrichtung: **<P>** (Bar)
· Herstellungsnummer und Herstellungsjahr: siehe Typenschild des Modells

**03** · Pression maximale admise (PS): **<K>** (bar)
· Température minimum/maximum admise (TS*):
* TSmin: température minimum côté basse pression: **<L>** (°C)
* TSmax: température saturée correspondant à la pression maximale admise (PS): **<M>** (°C)
· Réfrigérant: **<N>**
· Réglage du dispositif de sécurité de pression: **<P>** (bar)
· Numéro de fabrication et année de fabrication: se reporter à la plaquette signalétique du modèle

**04** · Maximaal toelaatbare druk (PS): **<K>** (bar)
· Minimaal/maximaal toelaatbare temperatuur (TS*):
* TSmin: Minimumtemperatuur aan lagedrukzijde: **<L>** (°C)
* TSmax: Verzadigde temperatuur die overeenstemt met de maximaal toelaatbare druk (PS): **<M>** (°C)
· Koelmiddel: **<N>**
· Instelling van drukbeveiliging: **<P>** (bar)
· Fabricagenummer en fabricagejaar: zie naamplaat model

**05** · Presión máxima admisible (PS): **<K>** (bar)
· Temperatura mínima/máxima admisible (TS*):
* TSmin: Temperatura mínima en el lado de baja presión: **<L>** (°C)
* TSmax: Temperatura saturada correspondiente a la presión máxima admisible (PS): **<M>** (°C)
· Refrigerante: **<N>**
· Ajuste del presostato de seguridad: **<P>** (bar)
· Número de fabricación y año de fabricación: consulte la placa de especificaciones técnicas del modelo

**06** · Pressione massima consentita (PS): **<K>** (bar)
· Temperatura minima/massima consentita (TS*):
* TSmin: temperatura minima nel lato di bassa pressione: **<L>** (°C)
* TSmax: temperatura satura corrispondente alla pressione massima consentita (PS): **<M>** (°C)
· Refrigerante: **<N>**
· Impostazione del dispositivo di controllo della pressione: **<P>** (bar)
· Numero di serie e anno di produzione: fare riferimento alla targhetta del modello

**07** · Μέγιστη επιτρεπόμενη πίεση (PS): **<K>** (bar)
· Ελάχιστη/μέγιστη επιτρεπόμενη θερμοκρασία (TS*):
* TSmin: Ελάχιστη θερμοκρασία για την πλευρά χαμηλής πίεσης: **<L>** (°C)
* TSmax: Κορεσμένη θερμοκρασία που αντιστοιχεί με τη μέγιστη επιτρεπόμενη πίεση (PS): **<M>** (°C)
· Ψυκτικό: **<N>**
· Ρύθμιση της διάταξης ασφάλειας πίεσης: **<P>** (bar)
· Αριθμός κατασκευής και έτος κατασκευής: ανατρέξτε στην πινακίδα αναγνώρισης του μοντέλου

**08** · Pressão máxima permitida (PS): **<K>** (bar)
· Temperaturas mínima e máxima permitidas (TS*):
* TSmin: Temperatura mínima em baixa pressão: **<L>** (°C)
* TSmax: Temperatura de saturação correspondente à pressão máxima permitida (PS): **<M>** (°C)
· Refrigerante: **<N>**
· Regulação do dispositivo de segurança da pressão: **<P>** (bar)
· Número e ano de fabrico: consultar a placa de especificações da unidade

**09** · Максимально допустимое давление (PS): **<K>** (бар)
· Минимально/Максимально допустимая температура (TS*):
* TSmin: Минимальная температура на стороне низкого давления: **<L>** (°C)
* TSmax: Температура кипения, соответствующая максимально допустимому давлению (PS): **<M>** (°C)
· Хладагент: **<N>**
· Настройка устройства защиты по давлению: **<P>** (бар)
· Заводской номер и год изготовления: смотрите паспортную табличку модели

**10** · Maks. tilladt tryk (PS): **<K>** (bar)
· Min./maks. tilladte temperatur (TS*):
* TSmin: Min. temperatur på lavtrykssiden: **<L>** (°C)
* TSmax: Mættet temperatur svarende til maks. tilladte tryk (PS): **<M>** (°C)
· Kølemiddel: **<N>**
· Indstilling af tryksikringsudstyr: **<P>** (bar)
· Produktionsnummer og fremstillingsår: se modellens fabriksskilt

**11** · Maximalt tillåtet tryck (PS): **<K>** (bar)
· Min/max tillåten temperatur (TS*):
* TSmin: Minimumtemperatur på lågtryckssidan: **<L>** (°C)
* TSmax: Mättnadstemperatur som motsvarar maximalt tillåtet tryck (PS): **<M>** (°C)
· Köldmedel: **<N>**
· Inställning för tryksäkerhetsenhet: **<P>** (bar)
· Tillverkningsnummer och tillverkningsår: se modellens namnplåt

**12** · Maksimalt tillatt trykk (PS): **<K>** (bar)
· Minimalt/maksimalt tillatt temperatur (TS*):
* TSmin: Minimumstemperatur på lavtrykkssiden: **<L>** (°C)
* TSmax: Metningstemperatur i samsvar med maksimalt tillatt trykk (PS): **<M>** (°C)
· Kjølemedium: **<N>**
· Innstilling av sikkerhetsanordning for trykk: **<P>** (bar)
· Produksjonsnummer og produksjonsår: se modellens merkeplate

**13** · Suurin sallittu paine (PS): **<K>** (bar)
· Pienin/suurin sallittu lämpötila (TS*):
* TSmin: Alhaisin matalapainepuolen lämpötila: **<L>** (°C)
* TSmax: Suurinta sallittua painetta (PS) vastaava kyllästyslämpötila: **<M>** (°C)
· Kylmäaine: **<N>**
· Varmuuspainelaitteen asetus: **<P>** (bar)
· Valmistusnumero ja valmistusvuosi: katso mallin nimikilpi

**14** · Maximální přípustný tlak (PS): **<K>** (bar)
· Minimální/maximální přípustná teplota (TS*):
* TSmin: Minimální teplota na nízkotlaké straně: **<L>** (°C)
* TSmax: Saturovaná teplota odpovídající maximálnímu přípustnému tlaku (PS): **<M>** (°C)
· Chladivo: **<N>**
· Nastavení bezpečnostního tlakového zařízení: **<P>** (bar)
· Výrobní číslo a rok výroby: viz typový štítek modelu

**15** · Najveći dopušten tlak (PS): **<K>** (bar)
· Najniža/najviša dopuštena temperatura (TS*):
* TSmin: Najniža temperatura u području niskog tlaka: **<L>** (°C)
* TSmax: Standardna temperatura koja odgovara najvećem dopuštenom tlaku (PS): **<M>** (°C)
· Rashladno sredstvo: **<N>**
· Postavke sigurnosne naprave za tlak: **<P>** (bar)
· Proizvodni broj i godina proizvodnje: pogledajte natpisnu pločicu modela

**16** · Legnagyobb megengedhető nyomás (PS): **<K>** (bar)
· Legkisebb/legnagyobb megengedhető hőmérséklet (TS*):
* TSmin: Legkisebb megengedhető hőmérséklet a kis nyomású oldalon: **<L>** (°C)
* TSmax: A legnagyobb megengedhető nyomásnak (PS) megfelelő telítettségi hőmérséklet: **<M>** (°C)
· Hűtőközeg: **<N>**
· A túlnyomás-kapcsoló beállítása: **<P>** (bar)
· Gyártási szám és gyártási év: lásd a berendezés adattábláján

**17** · Maksymalne dopuszczalne ciśnienie (PS): **<K>** (bar)
· Minimalna/maksymalna dopuszczalna temperatura (TS*):
* TSmin: Minimalna temperatura po stronie niskociśnieniowej: **<L>** (°C)
* TSmax: Temperatura nasycenia odpowiadająca maksymalnemu dopuszczalnemu ciśnieniu (PS): **<M>** (°C)
· Czynnik chłodniczy: **<N>**
· Nastawa ciśnieniowego urządzenia bezpieczeństwa: **<P>** (bar)
· Numer fabryczny oraz rok produkcji: patrz tabliczka znamionowa modelu

**18** · Presiune maximă admisibilă (PS): **<K>** (bar)
· Temperatură minimă/maximă admisibilă (TS*):
* TSmin: Temperatură minimă pe partea de presiune joasă: **<L>** (°C)
* TSmax: Temperatură de saturație corespunzând presiunii maxime admisibile (PS): **<M>** (°C)
· Agent frigorific: **<N>**
· Reglarea dispozitivului de siguranță pentru presiune: **<P>** (bar)
· Numărul de fabricație și anul de fabricație: consultați placa de identificare a modelului

**19** · Maksimalni dovoljeni tlak (PS): **<K>** (bar)
· Minimalna/maksimalna dovoljena temperatura (TS*):
* TSmin: Minimalna temperatura na nizkotlačni strani: **<L>** (°C)
* TSmax: Nasičena temperatura, ki ustreza maksimalnemu dovoljenemu tlaku (PS): **<M>** (°C)
· Hladivo: **<N>**
· Nastavljanje varnostne naprave za tlak: **<P>** (bar)
· Tovarniška številka in leto proizvodnje: glejte napisno ploščico

**20** · Maksimaalne lubatud surve (PS): **<K>** (bar)
· Minimaalne/maksimaalne lubatud temperatuur (TS*):
* TSmin: Minimaalne temperatuur madalsurve küljel: **<L>** (°C)
* TSmax: Maksimaalsele lubatud survele (PS) vastav küllastunud temperatuur: **<M>** (°C)
· Jahutusaine: **<N>**
· Surve turvaseadme seadistus: **<P>** (bar)
· Tootmisnumber ja tootmisaasta: vaadake mudeli andmeplaati

**21** · Максимално допустимо налягане (PS): **<K>** (bar)
· Минимално/максимално допустима температура (TS*):
* TSmin: Минимална температура от страната на ниското налягане: **<L>** (°C)
* TSmax: Температура на насищане, съответстваща на максимално допустимото налягане (PS): **<M>** (°C)
· Охладител: **<N>**
· Настройка на предпазното устройство за налягане: **<P>** (bar)
· Фабричен номер и година на производство: вижте табелката на модела

**22** · Maksimalus leistinas slėgis (PS): **<K>** (bar)
· Minimalí/maksimali leistina temperatūra (TS*):
* TSmin: Minimali temperatūra žemo slėgio pusėje: **<L>** (°C)
* TSmax: Prisotinta temperatūra, atitinkamti maksimalų leistiną slėgį (PS): **<M>** (°C)
· Šaldymo skystis: **<N>**
· Apsauginio slėgio prietaiso nustatymas: **<P>** (bar)
· Gaminio numeris ir pagaminimo metai: žiūrėkite modelio pavadinimo plokštelę

**23** · Maksimālais pieļaujamais spiediens (PS): **<K>** (bar)
· Minimālā/maksimālā pieļaujamā temperatūra (TS*):
* TSmin: Minimālā temperatūra zemā spiediena pusē: **<L>** (°C)
* TSmax: Piesātinātā temperatūra saskaņā ar maksimālo pieļaujamo spiedienu (PS): **<M>** (°C)
· Dzesinātājs: **<N>**
· Spiediena drošības ierīces iestatīšana: **<P>** (bar)
· Izgatavošanas numurs un izgatavošanas gads: skat. modeļa izgatavotājuzņēmuma pláksnītie

**24** · Maximálny povolený tlak (PS): **<K>** (bar)
· Minimálna/maximálna povolená teplota (TS*):
* TSmin: Minimálna teplota na nízkotlakovej strane: **<L>** (°C)
* TSmax: Nasýtená teplota korešpondujúca s maximálnym povoleným tlakom (PS): **<M>** (°C)
· Chladivo: **<N>**
· Nastavenie tlakového poistného zariadenia: **<P>** (bar)
· Výrobné číslo a rok výroby: nájdete na výrobnom štítku modelu

**25** · İzin verilen maksimum basınç (PS): **<K>** (bar)
· İzin verilen minimum/maksimum sıcaklık (TS*):
* TSmin: Düşük basınç tarafındaki minimum sıcaklık: **<L>** (°C)
* TSmax: İzin verilen maksimum basınca (PS) karşı gelen doyma sıcaklığı: **<M>** (°C)
· Soğutucu: **<N>**
· Basınç emniyet düzeninin ayarı: **<P>** (bar)
· İmalat numarası ve imalat yılı: modelin ünite plakasına bakın

| | | |
|---|---|---|
| **<K>** | PS | **41.7 bar** |
| **<L>** | TSmin | **–35 °C** |
| **<M>** | TSmax | **63.8 °C** |
| **<N>** | | **R32** |
| **<P>** | | **41.7 bar** |

**01** Name and address of the Notified body that judged positively on compliance with the Pressure Equipment Directive: **<Q>**
**02** Name und Adresse der benannten Stelle, die positiv unter Einhaltung der Druckanlagen-Richtlinie urteilte: **<Q>**
**03** Nom et adresse de l'organisme notifié qui a évalué positivement la conformité à la directive sur l'équipement de pression: **<Q>**
**04** Naam en adres van de aangemelde instantie die positief geoordeeld heeft over de conformiteit met de Richtlijn Drukapparatuur: **<Q>**
**05** Nombre y dirección del Organismo Notificado que juzgó positivamente el cumplimiento con la Directiva en materia de Equipos de Presión: **<Q>**
**06** Nome e indirizzo dell'Ente riconosciuto che ha riscontrato la conformità alla Direttiva sulle apparecchiature a pressione: **<Q>**
**07** Όνομα και διεύθυνση του Κοινοποιημένου οργανισμού που απεφάνθη θετικά για τη συμμόρφωση προς την Οδηγία Εξοπλισμών υπό Πίεση: **<Q>**
**08** Nome e morada do organismo notificado, que avaliou favoravelmente a conformidade com a directiva sobre equipamentos pressurizados: **<Q>**
**09** Название и адрес органа технической экспертизы, принявшего положительное решение о соответствии Директиве об оборудовании под давлением: **<Q>**
**10** Navn og adresse på bemyndiget organ, der har foretaget en positiv bedømmelse af, at udstyret lever op til kravene i PED (Direktiv for Trykbærende Udstyr): **<Q>**
**11** Namn och adress för det anmälda organ som godkänt uppfyllandet av tryckutrustningsdirektivet: **<Q>**
**12** Navn på og adresse til det autoriserte organet som positivt bedømte samsvar med direktivet for trykkutstyr (Pressure Equipment Directive): **<Q>**
**13** Sen ilmoitetun elimen nimi ja osoite, joka teki myönteisen päätöksen painelaitedirektiivin noudattamisesta: **<Q>**
**14** Název a adresa informovaného orgánu, který vydal pozitivní posouzení shody se směrnicí o tlakových zařízeních: **<Q>**
**15** Naziv i adresa prijavljenog tijela koje je donijelo pozitivnu prosudbu o usklađenosti sa Smjernicom za tlačnu opremu: **<Q>**
**16** A nyomástartó berendezésekre vonatkozó irányelvnek való megfelelőséget igazoló bejelentett szervezet neve és címe: **<Q>**
**17** Nazwa i adres Jednostki notyfikowanej, która wydała pozytywną opinię dotyczącą spełnienia wymogów Dyrektywy dot. Urządzeń Ciśnieniowych: **<Q>**
**18** Denumirea și adresa organismului notificat care a apreciat pozitiv conformarea cu Directiva privind echipamentele sub presiune: **<Q>**
**19** Ime in naslov organa za ugotavljanje skladnosti, ki je pozitivno ocenil združljivost z Direktivo o tlačni opremi: **<Q>**
**20** Teavitatud organi, mis hindas Suveseadmete Direktiiviga ühilduvust positiivselt, nimi ja aadress: **<Q>**
**21** Наименование и адрес на упълномощения орган, който се е произнесъл положително относно съвместимостта с Директивата за оборудване под налягане: **<Q>**
**22** Atsakingos institucijos, kuri davė teigiamą sprendimą pagal slėginės įrangos direktyvą pavadinimas ir adresas: **<Q>**
**23** Sertifikācijas institūcijas, kura ir devusi pozitīvu slēdzienu par atbilstību Spiediena lekārtu Direktīvai, nosaukums un adrese: **<Q>**
**24** Názov a adresa certifikačného úradu, ktorý kladne posúdil zhodu so smernicou pre tlakové zariadenia: **<Q>**
**25** Basınçlı Teçhizat Direktifine uygunluk hususunda olumlu olarak değerlendiren Onaylanmış kuruluşun adı ve adresi: **<Q>**

**<Q> Kiwa Belgelendirme Hizmetleri A.Ş.**
**İTOSB 9. Cadde No:15**
**Tepeören Tuzla - İstanbul / Turkey**

4P697463-12D

DAIKIN

Hiromitsu Iwasaki
Director
Ostend, 2nd of October 2023

**DAIKIN EUROPE N.V.**
Zandvoordestraat 300, B-8400 Oostende, Belgium

**UKCA – Safety declaration of conformity**

**Daikin Europe N.V.**

declares under its sole responsibility that the products to which this declaration relates:

**RXM42A5V1B, RXM50A5V1B, ARXM50A5V1B,**

are in conformity with the following directive(s) or regulation(s), provided that the products are used in accordance with our instructions:

S.I. 2016/1105: Pressure Equipment (Safety) Regulations 2016** as amended,
S.I. 2008/1597: Supply of Machinery (Safety) Regulations 2008***
S.I. 2016/1101: Electrical Equipment (Safety) Regulations 2016
S.I. 2016/1091: Electromagnetic Compatibility Regulations 2016*

following the provisions of: BS EN 60335-2-40,

* as set out in **<A>** and judged positively by **<B>** according to the **Certificate <C>**.

** as set out in the Technical Construction File **<D>** and judged positively by **<E>** (Applied module **<F>**). **<G>**. Risk category **<H>**. Also refer to next page.

*** Daikin Europe N.V. is authorised to compile the Technical Construction File.

| | |
|---|---|
| **<A>** | **DAIKIN.TCF.032F3/10-2023** |
| **<B>** | **—** |
| **<C>** | **—** |
| **<D>** | **DAIKIN.TCF.PED.0304A** |
| **<E>** | **HPi-VS Ltd. (NB1521)** |
| **<F>** | **D1** |
| **<G>** | **—** |
| **<H>** | II |

Hiromitsu Iwasaki
Director
Ostend, 2nd of October 2023

**DAIKIN EUROPE N.V.**
Zandvoordestraat 300, B-8400 Oostende, Belgium

continuation of previous page:

**Design Specifications of the products to which this declaration relates:**

Maximum allowable pressure (PS): **<K>** (bar)

Minimum/maximum allowable temperature (TS*):

* TSmin: Minimum temperature at low pressure side: **<L>** (°C)

* TSmax: Saturated temperature corresponding with the maximum allowable pressure (PS): **<M>** (°C)

Refrigerant: **<N>**

Setting of pressure safety device: **<P>** (bar)

Manufacturing number and manufacturing year: refer to model nameplate

| | | |
|---|---|---|
| **<K>** | PS | **41.7 bar** |
| **<L>** | TSmin | **–35 °C** |
| **<M>** | TSmax | **63.8 °C** |
| **<N>** | | **R32** |
| **<P>** | | **41.7 bar** |

Name and address of the Notified body that judged positively on compliance with the Pressure Equipment (Safety) Regulations: **<Q>**

**<Q> HPi-CEproof Ltd.**
**The Manor House**
**Howbery Business Park**
**Wallingford**
**OX10 8BA**
**United Kingdom**

Hiromitsu Iwasaki
Director
Ostend, 2nd of October 2023

**DAIKIN EUROPE N.V.**
Zandvoordestraat 300, B-8400 Oostende, Belgium

# Índice


**1 Acerca da documentação 8**
1.1 Acerca deste documento 8

**2 Instruções específicas de segurança do instalador 9**

**3 Acerca da caixa 11**
3.1 Unidade de exterior 11
3.1.1 Para retirar os acessórios da unidade de exterior 11

**4 Instalação da unidade 11**
4.1 Preparação do local de instalação 11
4.1.1 Requisitos do local de instalação para a unidade de exterior 11
4.1.2 Requisitos adicionais para o local de instalação da unidade de exterior em climas frios 11
4.2 Montagem da unidade de exterior 12
4.2.1 Disponibilizar a estrutura de instalação 12
4.2.2 Para instalar a unidade de exterior 12
4.2.3 Disponibilizar a drenagem 12

**5 Instalação da tubagem 13**
5.1 Preparação da tubagem de refrigerante 13
5.1.1 Requisitos da tubagem de refrigerante 13
5.1.2 Isolamento do tubo de refrigeração 13
5.1.3 Comprimento da tubagem de refrigerante e desnível. 13
5.2 Ligação da tubagem do refrigerante 13
5.2.1 Ligação da tubagem do refrigerante à unidade de exterior 14
5.3 Verificação da tubagem do refrigerante 14
5.3.1 Para verificar a existência de fugas 14
5.3.2 Realização da secagem a vácuo 14

**6 Carregamento de refrigerante 15**
6.1 O refrigerante 15
6.2 Determinação da quantidade adicional de refrigerante 15
6.3 Determinação da quantia de recarga completa 15
6.4 Carregar refrigerante adicional 15
6.5 Para verificar se existem fugas nas juntas da tubagem de refrigerante depois de carregar o refrigerante 15
6.6 Afixação da etiqueta sobre gases fluorados de efeito de estufa 15

**7 Instalação elétrica 16**
7.1 Especificações dos componentes das ligações elétricas padrão 16
7.2 Ligar a instalação elétrica à unidade de exterior 16

**8 Concluir a instalação da unidade de exterior 17**
8.1 Para concluir a instalação da unidade de exterior 17

**9 Ativação 17**
9.1 Lista de verificação antes da ativação 17
9.2 Lista de verificação durante a activação da unidade 18
9.3 Para efectuar um teste de funcionamento 18

**10 Manutenção e assistência 18**

**11 Resolução de problemas 18**
11.1 Diagnóstico de avaria utilizando o LED na placa de circuito impresso da unidade de exterior 18

**12 Eliminação de componentes 19**

**13 Dados técnicos 19**
13.1 Esquema elétrico 19
13.1.1 Legenda unificada do esquema elétrico 19
13.2 Diagrama das tubagens 20
13.2.1 Diagrama das tubagens: Unidade de exterior 20


# 1 Acerca da documentação

## 1.1 Acerca deste documento

**AVISO**

Certifique-se de que a instalação, assistência técnica, manutenção, reparação e materiais aplicados cumprem as instruções da Daikin (incluindo todos os documentos listados no "Conjunto de documentação") e também a legislação aplicável, e que são realizadas apenas por pessoal qualificado. Na Europa e zonas onde se aplicam as normas IEC, a EN/IEC 60335-2-40 é a norma aplicável.

**INFORMAÇÕES**

Certifique-se de que o utilizador possui a documentação impressa e peça-lhe que a guarde para referência futura.

**Público-alvo**

Instaladores autorizados

**INFORMAÇÕES**

Este documento descreve apenas as instruções de instalação específicas da unidade exterior. Para a instalação da unidade interior (montagem da unidade interior; ligação da tubagem de refrigerante à unidade interior; efetuação das ligações elétricas à unidade interior…), consulte o manual de instalação da unidade interior.

**Conjunto de documentação**

Este documento faz parte de um conjunto de documentação. O conjunto completo é constituído por:

- **Medidas gerais de segurança:**
  - Instruções de segurança que DEVE ler antes de instalar
  - Formato: Papel (na caixa da unidade exterior)
- **Manual de instalação da unidade de exterior:**
  - Instruções de instalação
  - Formato: Papel (na caixa da unidade exterior)
- **Guia de referência do instalador:**
  - Preparação da instalação, dados de referência, …
  - Formato: ficheiros digitais em https://www.daikin.eu. Utilize a função de pesquisa 🔍 para procurar o seu modelo.

As mais recentes revisões da documentação fornecida estão disponíveis no website Daikin regional e está disponível através do seu revendedor.

Digitalize o código QR abaixo para encontrar o conjunto completo de documentação e mais informações sobre o seu produto no website Daikin.

RXM-A

ARXM-A

As instruções foram escritas originalmente em inglês. Todas as versões noutras línguas são traduções da redacção original.

**Dados de engenharia**

- Um **subconjunto** dos mais recentes dados técnicos está disponível no website regional Daikin (de acesso público).
- O **conjunto completo** dos dados técnicos mais recentes está disponível no Daikin Business Portal (autenticação necessária).

# 2 Instruções específicas de segurança do instalador

Observe sempre as seguintes instruções e regulamentos de segurança.

**Instalação da unidade (consulte "4 Instalação da unidade" [▸ 11])**

**AVISO**

A instalação deve ser efectuada por um instalador, devendo a escolha de materiais e a instalação cumprir a legislação aplicável. Na Europa, a norma aplicável é a EN378.

**Local de instalação (consulte "4.1 Preparação do local de instalação" [▸ 11])**

**AVISO**

- Verifique se o local de instalação pode suportar o peso da unidade. Uma instalação deficiente é perigosa. Também pode causar vibrações ou ruídos de funcionamento anormais.
- Preveja espaço suficiente para assistência técnica.
- NÃO instale a unidade de modo que esta esteja em contacto com o tecto ou a parede, pois isto pode causar vibrações.

**AVISO**

O aparelho deve ser armazenado de modo a evitar danos mecânicos, numa divisão bem ventilada, sem fontes de ignição em operação contínua (aberto chamas desprotegidas, um aparelho a gás ou um aquecedor eléctrico em operação). A dimensão da divisão deve ser especificada nas medidas gerais de segurança.

**Instalação da tubagem (consulte "5 Instalação da tubagem" [▸ 13])**

**AVISO**

As tubagens e juntas de um sistema tipo split devem ser feitas com juntas permanentes quando no interior de um espaço ocupado, exceto as juntas que ligam diretamente as tubagens às unidades interiores.

**AVISO**

- Não efetuar brasagem ou soldagem no local, no caso de unidades com carga de refrigerante R32 durante o transporte.
- Durante a instalação do sistema de refrigeração, a união de componentes com, pelo menos, um componente carregado deve ser realizada tendo em consideração os seguintes requisitos: dentro de espaços ocupados, as juntas não permanentes não são permitidas para o refrigerante R32, exceto as juntas feitas no local que ligam a unidade interior diretamente à tubagem. As juntas feitas no local que ligam a tubagem diretamente às unidades interiores devem ser do tipo não permanente.

**AVISO**

Ligue bem a tubagem de refrigerante antes de ligar o compressor. Se a tubagem de refrigerante NÃO estiver ligada e se a válvula de corte estiver aberta quando o compressor for ligado, entrará ar, provocando uma pressão anormal no ciclo de refrigeração, o que poderá resultar em danos no equipamento e mesmo em ferimentos.

**AVISO**

- Um abocardamento incompleto pode causar uma fuga de gás refrigerante.
- NÃO reutilize extremidades abocardadas. Utilize extremidades abocardadas novas para evitar fugas de gás refrigerante.
- Utilize as porcas abocardadas que estão incluídas com a unidade. A utilização de outras porcas abocardadas poderá provocar fugas de gás refrigerante.

**AVISO**

NÃO abra as válvulas antes de concluir o abocardamento. Tal provocaria uma fuga de gás refrigerante.

**PERIGO: RISCO DE EXPLOSÃO**

NÃO abra as válvulas de paragem antes da aspiração estar concluída.

**Carregar o refrigerante (consulte "6 Carregamento de refrigerante" [▸ 15])**

**AVISO**

- O refrigerante contido na unidade é ligeiramente inflamável, mas, normalmente, NÃO ocorrem fugas. Se houver fuga de refrigerante para o ar da divisão, o contacto com a chama de um maçarico, de um aquecedor ou de um fogão pode causar um incêndio ou produzir um gás perigoso.
- DESLIGUE todos os dispositivos de aquecimento por queima, ventile a divisão e contacte o fornecedor da unidade.
- NÃO volte a utilizar a unidade, até um técnico lhe assegurar que a zona onde se verificou a fuga foi reparada.

**AVISO**

- Utilize apenas refrigerante R32. As outras substâncias poderão provocar explosões e acidentes.
- O R32 contém gases fluorados de efeito de estufa. O seu valor potencial de aquecimento global (GWP) é 675. NÃO liberte estes gases para a atmosfera.
- Quando carregar com refrigerante, utilize SEMPRE luvas de proteção e óculos de segurança.

**AVISO**

NUNCA entre em contacto directo com uma fuga de refrigerante. Tal acto pode originar graves queimaduras de frio.

**Instalação elétrica (consulte "7 Instalação elétrica" [▸ 16])**

**AVISO**

- Todas as instalações elétricas DEVEM ser efetuadas por um eletricista autorizado e DEVEM estar em conformidade com o regulamento nacional de cablagem.
- Estabeleça ligações elétricas às instalações elétricas fixas.
- Todos os componentes obtidos no local e todas as construções elétricas DEVEM estar em conformidade com a legislação aplicável.

**AVISO**

- Se na fonte de alimentação faltar ou estiver errada uma fase-N, o equipamento poderá ficar danificado.
- Estabeleça uma ligação à terra adequada. NÃO efetue ligações à terra da unidade através de canalizações, acumuladores de sobretensão ou fios de terra da rede telefónica. Uma ligação à terra incompleta pode originar choques elétricos.
- Instale os fusíveis ou disjuntores necessários.
- Fixe a instalação elétrica com braçadeiras de cabos, para que NÃO entre em contacto com a tubagem ou com arestas afiadas, particularmente no lado de alta pressão.
- NÃO utilize fios com fita adesiva, cabos de extensão nem ligações a partir de um sistema em estrela. Podem provocar sobreaquecimento, choques elétricos ou incêndios.
- NÃO instale um condensador de avanço de fase pois esta unidade está equipada com um inversor. Um condensador de avanço de fase irá diminuir o desempenho e pode provocar acidentes.

**AVISO**

Utilize SEMPRE um cabo multicondutor para os cabos de alimentação.

**AVISO**

Utilize um disjuntor do tipo omnipolar, com corte de contactos de pelo menos 3 mm que proporcione uma interrupção total em estado de sobretensão de categoria III.

**AVISO**

Se o cabo de alimentação ficar danificado, DEVE ser substituído pelo fabricante, por um técnico de assistência ou por alguém com qualificação semelhante, para evitar acidentes.

**AVISO**

NÃO ligue a fonte de alimentação à unidade interior. Tal pode originar choques eléctricos ou um incêndio.

**AVISO**

- NÃO utilize peças eléctricas adquiridas localmente no interior do produto.
- NÃO ramifique a fonte de alimentação para a bomba de drenagem, etc., a partir da placa de bornes. Tal pode originar choques eléctricos ou um incêndio.

**AVISO**

Mantenha a cablagem de interligação afastada dos tubos de cobre sem isolamento térmico, pois esses tubos ficam muito quentes.

**Acabamento da instalação da unidade interior (consulte "8 Concluir a instalação da unidade de exterior" [▶ 17])**

**PERIGO: RISCO DE ELECTROCUSSÃO**

- Certifique-se de que o sistema está ligado à terra correctamente.
- Desligue a fonte de alimentação antes de efectuar intervenções técnicas.
- Monte a tampa da caixa de distribuição antes de ligar a fonte de alimentação.

**Comissionamento (consulte "9 Ativação" [▶ 17])**

**PERIGO: RISCO DE ELECTROCUSSÃO**

**PERIGO: RISCO DE QUEIMADURA/ESCALDADURA**

**AVISO**

**NÃO efetue o teste de funcionamento enquanto trabalha nas unidades interiores.**

O teste de funcionamento ativa NÃO SÓ a unidade de exterior, mas também a unidade interior que lhe está ligada. É perigoso trabalhar numa unidade interior durante um teste de funcionamento.

**AVISO**

NÃO introduza os dedos, paus ou outros objetos nas entradas e saídas de ar. NÃO retire a proteção da ventoinha. Se a ventoinha estiver em alta rotação, tal pode originar lesões.

**Manutenção e serviço (consulte "10 Manutenção e assistência" [▶ 18])**

**PERIGO: RISCO DE ELECTROCUSSÃO**

**PERIGO: RISCO DE QUEIMADURA/ESCALDADURA**

**PERIGO: RISCO DE ELECTROCUSSÃO**

Todos os componentes eléctricos (incluindo os termístores) são alimentados pela fonte de alimentação. NÃO lhes toque com as mãos desprotegidas.

**PERIGO: RISCO DE ELECTROCUSSÃO**

Desligue a fonte de alimentação durante mais de 10 minutos e meça a tensão nos terminais dos condensadores do circuito principal ou dos componentes eléctricos, antes de efectuar intervenções técnicas. A tensão DEVE ser inferior a 50 V CC antes de poder tocar nos componentes eléctricos. Para saber a localização dos terminais, consulte o esquema eléctrico.

**AVISO**

- Antes de realizar qualquer actividade de manutenção ou reparação, desligue SEMPRE o disjuntor no painel de alimentação e retire os fusíveis ou abra os dispositivos de protecção da unidade.
- NÃO toque nos componentes activos durante 10 minutos após desligar a alimentação, devido ao perigo derivado das tensões elevadas.
- Tenha em atenção que algumas partes da caixa de componentes eléctricos se encontram quentes.
- Certifique-se de que NÃO entra em contacto com os condutores.
- NÃO enxagúe a unidade. Tal pode provocar choques eléctricos ou incêndios.

**Acerca do compressor**

**PERIGO: RISCO DE ELECTROCUSSÃO**

- Utilize este compressor apenas num sistema ligado à terra.
- Desligue a alimentação eléctrica antes de fazer a manutenção do compressor.
- Volte a colocar a tampa da caixa de distribuição e a tampa para assistência técnica após a manutenção.

**AVISO**

Utilize SEMPRE óculos e luvas de proteção.

**PERIGO: RISCO DE EXPLOSÃO**

- Utilize um corta-tubos para retirar o compressor.
- NÃO utilize o maçarico de soldar.
- Utilize apenas refrigerantes e lubrificantes aprovados.

**PERIGO: RISCO DE QUEIMADURA/ESCALDADURA**

NÃO toque no compressor com as mãos desprotegidas.

**Resolução de problemas (consulte "11 Resolução de problemas" [▶ 18])**

**PERIGO: RISCO DE ELECTROCUSSÃO**

- Quando a unidade NÃO está a funcionar, os LED na placa de circuito impresso são DESLIGADOS para poupar energia.
- Mesmo quando os LED estão desligados, a placa de bornes e a placa de circuito impresso podem ser alimentadas.

# 3 Acerca da caixa

## 3.1 Unidade de exterior

### 3.1.1 Para retirar os acessórios da unidade de exterior

Certifique-se de que todos os acessórios são entregues com a unidade:

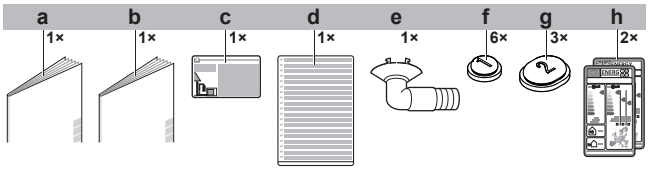


- **a** Medidas gerais de segurança
- **b** Manual de instalação da unidade exterior
- **c** Etiqueta sobre gases fluorados de efeito de estufa
- **d** Etiqueta multilingue sobre gases fluorados de efeito de estufa
- **e** Bujão de drenagem (localizado no fundo da embalagem)
- **f** Tampa de drenagem (1)
- **g** Tampa de drenagem (2)
- **h** Etiqueta de energia

# 4 Instalação da unidade

**AVISO**

A instalação deve ser efectuada por um instalador, devendo a escolha de materiais e a instalação cumprir a legislação aplicável. Na Europa, a norma aplicável é a EN378.

## 4.1 Preparação do local de instalação

**AVISO**

O aparelho deve ser armazenado de modo a evitar danos mecânicos, numa divisão bem ventilada, sem fontes de ignição em operação contínua (aberto chamas desprotegidas, um aparelho a gás ou um aquecedor eléctrico em operação). A dimensão da divisão deve ser especificada nas medidas gerais de segurança.

### 4.1.1 Requisitos do local de instalação para a unidade de exterior

Tenha em conta as seguintes recomendações de espaçamento:

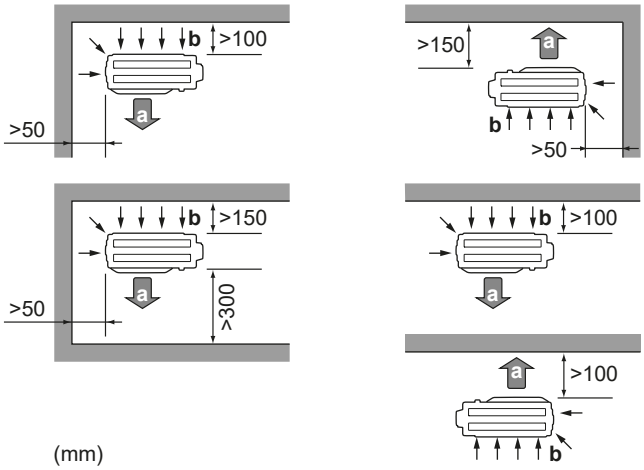


- **a** Saída de ar
- **b** Entrada de ar

**AVISO**

A altura da parede no lado da tomada da unidade de exterior DEVE ser ≤1200 mm.

NÃO instale a unidade em áreas sensíveis a sons (por ex. junto de um quarto), para que o ruído de funcionamento não cause incómodos.

**Nota:** Se a intensidade sonora for medida em condições reais de instalação, o valor medido poderá ser superior ao nível de pressão sonora indicado em "Espectro acústico" no livro de dados devido ao ruído ambiente e aos reflexos sonoros.

**INFORMAÇÕES**

O nível de pressão sonora é inferior a 70 dBA.

A unidade exterior foi concebida apenas para instalação no exterior e para as temperaturas ambiente especificadas na tabela abaixo (salvo indicação em contrário no manual de funcionamento da unidade interior ligada).

| Arrefecimento | Aquecimento |
|---|---|
| –10~50°C BS | –20~24°C BS |

### 4.1.2 Requisitos adicionais para o local de instalação da unidade de exterior em climas frios

Proteja a unidade de exterior contra a queda de neve directa e tenha o cuidado de garantir que a unidade de exterior NUNCA fica coberta de neve.

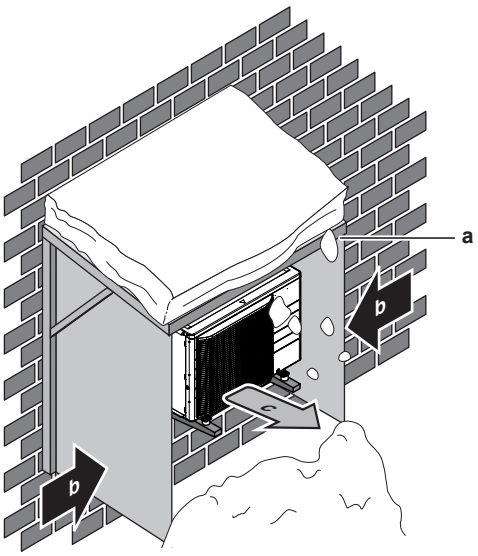


**a** Proteção contra a neve ou abrigo
**b** Direção do vento predominante
**c** Saída de ar

Recomenda-se que preveja pelo menos 150 mm de espaço livre por baixo da unidade (300 mm para áreas de elevada queda de neve). Adicionalmente, certifique-se de que a unidade é posicionada pelo menos 100 mm acima do nível máximo esperado de neve Consulte "4.2 Montagem da unidade de exterior" [▸ 12] para obter mais informações.

Em locais onde costuma cair bastante neve, é muito importante escolher um local de instalação onde a neve NÃO afecte o funcionamento da unidade. Se for previsível a queda de neve nas laterais, certifique-se de que a Serpentina do permutador de calor não será afectada. Se necessário, instale uma tampa ou abrigo contra a neve.

## 4.2 Montagem da unidade de exterior

### 4.2.1 Disponibilizar a estrutura de instalação

Utilize uma borracha de amortecimento (fornecimento local) nos casos em que a vibração possa ser transmitida à estrutura do edifício.

Prepare 4 conjuntos de porcas, anilhas e parafusos de ancoragem M8 ou M10 (fornecimento local).

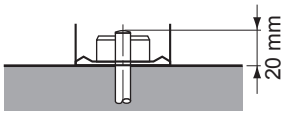


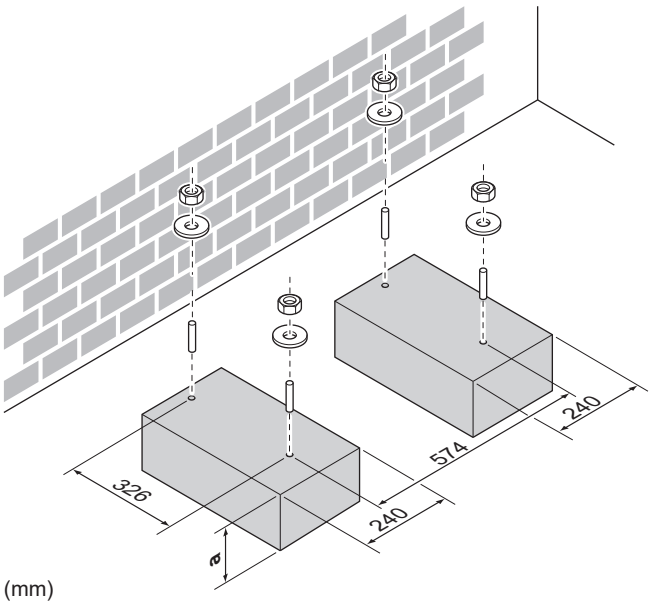


(mm)

**a** 100 mm acima do nível de neve esperado

### 4.2.2 Para instalar a unidade de exterior

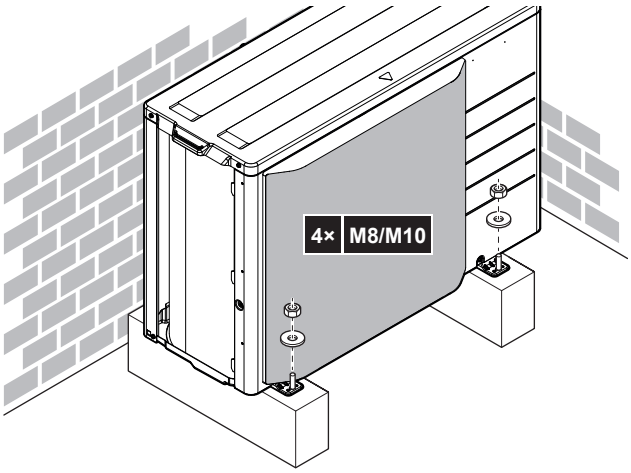


### 4.2.3 Disponibilizar a drenagem

**AVISO**

Se a unidade for instalada num clima frio, tome medidas adequadas para que a condensação drenada NÃO POSSA congelar.

**AVISO**

Se os orifícios de drenagem ficarem tapados por uma base de instalação ou superfície de apoio, eleve os pés da unidade de exterior ≤30 mm colocando apoios adicionais para os pés.

**INFORMAÇÕES**

Para informações sobre as opções disponíveis, contacte o seu representante.

1 Utilize um bujão de drenagem.

2 Utilize uma mangueira de Ø16 mm (fornecimento local).

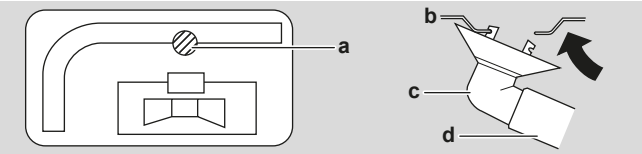


- **a** Orifício de drenagem
- **b** Estrutura inferior
- **c** Bujão de drenagem
- **d** Tubo flexível (fornecimento local)

### Fechar os orifícios de drenagem e ligar o encaixe de drenagem

**AVISO**

Em zonas frias, NÃO utilize encaixe, mangueira e tampas de drenagem (1, 2) na unidade de exterior. Tome medidas adequadas para que a condensação evacuada NÃO congele.

1. Instale as tampas de drenagem 1 e 2 (acessório). Certifique-se de que as bordas das tampas de drenagem tapam completamente os orifícios.

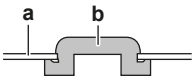


- **a** Estrutura inferior
- **b** Tampa de drenagem

2. Instale o encaixe de drenagem.

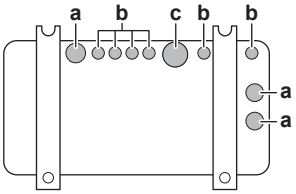


- **a** Orifício de drenagem. Instale uma tampa de drenagem (2).
- **b** Orifício de drenagem. Instale uma tampa de drenagem (1).
- **c** Orifício de drenagem para o encaixe de drenagem

# 5 Instalação da tubagem

## 5.1 Preparação da tubagem de refrigerante

### 5.1.1 Requisitos da tubagem de refrigerante

**AVISO**

As tubagens e juntas de um sistema tipo split devem ser feitas com juntas permanentes quando no interior de um espaço ocupado, exceto as juntas que ligam diretamente as tubagens às unidades interiores.

**AVISO**

A tubagem e outros componentes sujeitos a pressão devem ser adequados para refrigerante. Utilize cobre desoxidado com ácido fosfórico, sem soldaduras, próprio para tubagens de refrigerante.

- A presença de materiais estranhos no interior dos tubos (incluindo óleos provenientes da produção) deve ser ≤30 mg/10 m.

#### Diâmetro da tubagem de refrigerante

| Diâmetro exterior do tubo | |
|---|---|
| **Tubagem de líquido** | **Tubagem de gás** |
| Ø6,4 mm (1/4 pol.) | Ø9,5 mm (3/8 pol.) |

#### Material da tubagem de refrigerante

- **Material da tubagem:** cobre desoxidado com ácido fosfórico sem soldaduras
- **Ligações abocardadas:** Utilize apenas material recozido.
- **Grau de têmpera e espessura das tubagens:**

| Diâmetro exterior (Ø) | Grau de têmpera | Espessura (t)[a] | |
|---|---|---|---|
| 6,4 mm (1/4 pol.) | Recozido (O) | ≥0,8 mm | Ø t |
| 9,5 mm (3/8 pol.) | Recozido (O) | | |

[a] Dependendo da legislação aplicável e da pressão máxima de trabalho da unidade (consulte "PS High" na placa de identificação da unidade), poderá ser necessária uma maior espessura da tubagem.

### 5.1.2 Isolamento do tubo de refrigeração

- Utilize espuma de polietileno como material de isolamento:
  - com uma taxa de transferência de calor entre 0,041 e 0,052 W/mK (0,035 e 0,045 kcal/mh°C)
  - com uma resistência térmica de pelo menos 120°C
- Espessura do isolamento:

| Diâmetro exterior do tubo ($Ø_p$) | Diâmetro interior do isolamento ($Ø_i$) | Espessura do isolamento (t) |
|---|---|---|
| 6,4 mm (1/4 pol.) | 8~10 mm | ≥10 mm |
| 9,5 mm (3/8 pol.) | 10~14 mm | ≥13 mm |

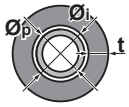


Se a temperatura for superior a 30°C e a humidade relativa for superior a RH 80%, a espessura dos materiais isolantes deve ser de pelo menos 20 mm, para prevenir a condensação na superfície do isolamento.

### 5.1.3 Comprimento da tubagem de refrigerante e desnível

| Quais? | Distância | |
|---|---|---|
| | **Classe 20~35** | **Classe 42** |
| Comprimento máximo permitido do tubo | 20 m | 30 m |
| Comprimento mínimo permitido do tubo | 1,5 m | 1,5 m |
| Desnível máximo permitido | 15 m | 20 m |

## 5.2 Ligação da tubagem do refrigerante

**PERIGO: RISCO DE QUEIMADURA/ESCALDADURA**

**AVISO**

- Não efetuar brasagem ou soldagem no local, no caso de unidades com carga de refrigerante R32 durante o transporte.
- Durante a instalação do sistema de refrigeração, a união de componentes com, pelo menos, um componente carregado deve ser realizada tendo em consideração os seguintes requisitos: dentro de espaços ocupados, as juntas não permanentes não são permitidas para o refrigerante R32, exceto as juntas feitas no local que ligam a unidade interior diretamente à tubagem. As juntas feitas no local que ligam a tubagem diretamente às unidades interiores devem ser do tipo não permanente.

### 5.2.1 Ligação da tubagem do refrigerante à unidade de exterior

- **Comprimento das tubagens.** As tubagens locais devem ser tão curtas quanto possível.
- **Protecção das tubagens.** Proteja as tubagens locais de danos físicos.

**AVISO**

Ligue bem a tubagem de refrigerante antes de ligar o compressor. Se a tubagem de refrigerante NÃO estiver ligada e se a válvula de corte estiver aberta quando o compressor for ligado, entrará ar, provocando uma pressão anormal no ciclo de refrigeração, o que poderá resultar em danos no equipamento e mesmo em ferimentos.

**AVISO**

- Utilize a porca abocardada fornecida com a unidade.
- Para evitar fugas de gás, aplique óleo de refrigeração APENAS no interior do abocardado. Utilize óleo de refrigeração para R32 (FW68DA).
- NÃO reutilize juntas.

1 Estabeleça a ligação do refrigerante líquido a partir da unidade de interior à válvula de paragem do líquido da unidade de exterior.

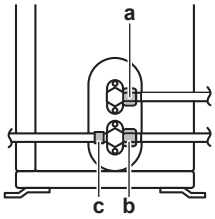


**a** Válvula de corte de líquido
**b** Válvula de corte do gás
**c** Abertura de admissão

2 Estabeleça a ligação do gás refrigerante a partir da unidade interior à válvula de corte do gás da unidade de exterior.

**AVISO**

Recomenda-se que a tubagem do refrigerante entre a unidade de interior e de exterior seja instalada numa conduta ou que a tubagem de refrigerante seja envolvida em fita de acabamento.

## 5.3 Verificação da tubagem do refrigerante

### 5.3.1 Para verificar a existência de fugas

**AVISO**

NÃO exceda a pressão de funcionamento máxima da unidade (consulte “PS High” na placa de especificações da unidade).

1 Carregue o sistema com azoto até uma pressão no leitor de pelo menos 200 kPa (2 bar). Recomenda-se a pressurização a 3000 kPa (30 bar) para detectar pequenas fugas.

2 Verifique a existência de fugas ao aplicar uma solução de teste de bolhas em todas as ligações.

**AVISO**

Utilize SEMPRE uma solução adequada, que denuncie a formação de bolhas, obtida no seu revendedor.

NUNCA utilize água com sabão:

- A água com sabão pode causar fissuras nos componentes, como porcas de alargamento ou tampas das válvulas de corte.
- A água com sabão pode conter sal, que absorve a humidade, congelando posteriormente quando as tubagens ficarem frias.
- A água com sabão contém amónio, que pode levar à corrosão da junta alargada (entre a porca de alargamento de latão e abocardado de cobre).

3 Retire todo o gás de azoto.

### 5.3.2 Realização da secagem a vácuo

**PERIGO: RISCO DE EXPLOSÃO**

NÃO abra as válvulas de paragem antes da aspiração estar concluída.

1 Aspire o sistema até que a pressão no colector indique −0,1 MPa (−1 bar).

2 Deixe assim durante 4-5 minutos e verifique a pressão:

| Se a pressão… | Então… |
|---|---|
| Não muda | Não existe humidade no sistema. Este procedimento está concluído. |
| Aumenta | Existe humidade no sistema. Avance para o passo seguinte. |

3 Aspire o sistema durante pelo menos 2 horas, até alcançar uma pressão no colector de −0,1 MPa (−1 bar).

4 Depois de desligar a bomba, verifique a pressão durante pelo menos 1 hora.

5 Se NÃO alcançar o vácuo alvo ou NÃO CONSEGUIR manter o vácuo durante 1 hora, faça o seguinte:

- Verifique novamente se existem fugas.
- Efectue novamente a secagem por aspiração.

**AVISO**

Certifique-se de que abre as válvulas de corte após instalar a tubagem de refrigerante e efectuar uma secagem a vácuo. Executar o sistema com as válvulas de corte fechadas poderá danificar o compressor.

# 6 Carregamento de refrigerante

## 6.1 O refrigerante

Este produto contém gases fluorados com efeito estufa. NÃO ventile gases para a atmosfera.

Tipo de refrigerante: R32

Valor potencial de aquecimento global (GWP): 675

Pode ser necessário efetuar inspeções periódicas para detetar fugas de refrigerante, consoante a legislação aplicável. Consulte o seu instalador, para mais informações.

A2L **ADVERTÊNCIA: MATERIAL MODERADAMENTE INFLAMÁVEL**

O refrigerante contido nesta unidade é ligeiramente inflamável.

**AVISO**

- O refrigerante contido na unidade é ligeiramente inflamável, mas, normalmente, NÃO ocorrem fugas. Se houver fuga de refrigerante para o ar da divisão, o contacto com a chama de um maçarico, de um aquecedor ou de um fogão pode causar um incêndio ou produzir um gás perigoso.
- DESLIGUE todos os dispositivos de aquecimento por queima, ventile a divisão e contacte o fornecedor da unidade.
- NÃO volte a utilizar a unidade, até um técnico lhe assegurar que a zona onde se verificou a fuga foi reparada.

**AVISO**

O aparelho deve ser armazenado de modo a evitar danos mecânicos, numa divisão bem ventilada, sem fontes de ignição em operação contínua (aberto chamas desprotegidas, um aparelho a gás ou um aquecedor eléctrico em operação). A dimensão da divisão deve ser especificada nas medidas gerais de segurança.

**AVISO**

- NÃO fure nem queime os componentes do ciclo do refrigerante.
- NÃO utilize materiais de limpeza nem meios para acelerar o processo de descongelamento que não tenham sido recomendados pelo fabricante.
- Tenha em atenção que o refrigerante contido no sistema não tem odor.

**AVISO**

NUNCA entre em contacto directo com uma fuga de refrigerante. Tal acto pode originar graves queimaduras de frio.

## 6.2 Determinação da quantidade adicional de refrigerante

| Se o comprimento total da tubagem de líquido for… | Então… |
|---|---|
| ≤10 m | NÃO acrescente mais refrigerante. |
| >10 m | R=(comprimento total (m) da tubagem de líquido–10 m)×0,020<br>R=Carregamento adicional (kg) (arredondado em unidades de 0,01 kg) |

**INFORMAÇÕES**

O comprimento da tubagem é uma vez o comprimento da tubagem de líquido.

## 6.3 Determinação da quantia de recarga completa

**INFORMAÇÕES**

Se for necessária uma recarga completa, a carga total de refrigerante é: a carga de refrigerante de fábrica (consulte a placa de especificações da unidade) + a quantia adicional determinada.

## 6.4 Carregar refrigerante adicional

**AVISO**

- Utilize apenas refrigerante R32. As outras substâncias poderão provocar explosões e acidentes.
- O R32 contém gases fluorados de efeito de estufa. O seu valor potencial de aquecimento global (GWP) é 675. NÃO liberte estes gases para a atmosfera.
- Quando carregar com refrigerante, utilize SEMPRE luvas de proteção e óculos de segurança.

**Pré-requisito:** Antes de adicionar, certifique-se de que a tubagem de refrigerante está ligada e foi verificada (teste de fugas e secagem a vácuo).

1. Ligue o cilindro do refrigerante ao orifício de serviço.
2. Carregue com a quantia adicional de refrigerante.
3. Abra a válvula de paragem do gás.

## 6.5 Para verificar se existem fugas nas juntas da tubagem de refrigerante depois de carregar o refrigerante

1. Realizar os testes de fugas consulte "5.3 Verificação da tubagem do refrigerante" [▶ 14].
2. Carregar o refrigerante.
3. Verifique se existem fugas de refrigerante após o carregamento (ver abaixo).

**Teste de estanquidade de juntas de refrigerante fabricadas no campo em espaços interiores**

1. Utilize um método de teste de fugas com uma sensibilidade mínima de 5 g de refrigerante/ano. Teste as fugas utilizando uma pressão de, pelo menos, 0,25 vezes a pressão máxima de funcionamento (consulte "PS High" na placa de identificação da unidade).

**Se for detetada uma fuga**

1. Recupere o refrigerante, repare a junta e repita o teste.

## 6.6 Afixação da etiqueta sobre gases fluorados de efeito de estufa

1. Preencha a etiqueta da seguinte forma:

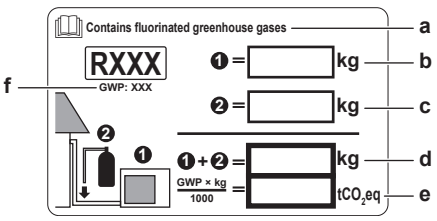

- **a** Se uma etiqueta multilíngue sobre gases fluorados com efeito de estufa for fornecida com a unidade (ver acessórios), destaque o texto com o idioma aplicável e cole-o por cima de **a**.
- **b** Carga de refrigerante de fábrica: consulte a placa de especificações da unidade
- **c** Quantidade adicional de refrigerante carregado
- **d** Carga total de refrigerante
- **e** **Quantidade de gases fluorados com efeito de estufa** da carga total de refrigerante expressa em toneladas de equivalente $CO_2$
- **f** GWP = Potencial de aquecimento global

**AVISO**

A legislação aplicável sobre **gases de efeito de estufa fluorados** requer que a carga de refrigerante da unidade seja indicada em peso e em equivalente $CO_2$.

**Fórmula para calcular a quantidade em toneladas de equivalente $CO_2$:** Valor GWP do refrigerante × carga total de refrigerante [em kg] / 1000

Utilize o valor GWP indicado na etiqueta de carga de refrigerante.

**2** Fixe a etiqueta no interior da unidade exterior perto das válvulas de corte de gás e líquido.

# 7 Instalação elétrica

**PERIGO: RISCO DE ELECTROCUSSÃO**

**AVISO**

- Todas as instalações elétricas DEVEM ser efetuadas por um eletricista autorizado e DEVEM estar em conformidade com o regulamento nacional de cablagem.
- Estabeleça ligações elétricas às instalações elétricas fixas.
- Todos os componentes obtidos no local e todas as construções elétricas DEVEM estar em conformidade com a legislação aplicável.

**AVISO**

Utilize SEMPRE um cabo multicondutor para os cabos de alimentação.

**AVISO**

Utilize um disjuntor do tipo omnipolar, com corte de contactos de pelo menos 3 mm que proporcione uma interrupção total em estado de sobretensão de categoria III.

**AVISO**

Se o cabo de alimentação ficar danificado, DEVE ser substituído pelo fabricante, por um técnico de assistência ou por alguém com qualificação semelhante, para evitar acidentes.

**AVISO**

NÃO ligue a fonte de alimentação à unidade interior. Tal pode originar choques eléctricos ou um incêndio.

**AVISO**

- NÃO utilize peças eléctricas adquiridas localmente no interior do produto.
- NÃO ramifique a fonte de alimentação para a bomba de drenagem, etc., a partir da placa de bornes. Tal pode originar choques eléctricos ou um incêndio.

**AVISO**

Mantenha a cablagem de interligação afastada dos tubos de cobre sem isolamento térmico, pois esses tubos ficam muito quentes.

**PERIGO: RISCO DE ELECTROCUSSÃO**

Todos os componentes eléctricos (incluindo os termístores) são alimentados pela fonte de alimentação. NÃO lhes toque com as mãos desprotegidas.

## 7.1 Especificações dos componentes das ligações elétricas padrão

**AVISO**

Recomendamos a utilização de cabos (unifilares) sólidos. Se forem utilizados fios encalhados, torcer ligeiramente os fios para consolidar a extremidade do condutor para a utilização direta na braçadeira do terminal ou para inserção num terminal redondo ao estilo de engaste. Os detalhes estão descritos em "Indicações para ligar as ligações elétricas" no guia de referência do instalador.

| **Fonte de alimentação** | |
|---|---|
| Tensão | 220~240 V |
| Frequência | 50 Hz |
| Fase | 1~ |
| Atual | RXM20: 9,2 A<br>ARXM25 / RXM25: 10,1 A<br>ARXM35 / RXM35: 10,2 A<br>RXM42: 11,6 A |

| **Componentes** | |
|---|---|
| Cabo da fonte de alimentação | DEVE cumprir com as regulações nacionais de cablagem<br>Cabo elétrico de 3 condutores<br>Tamanho do fio com base na corrente, mas não inferior a 2,5 $mm^2$ |
| Cabo de interligação (interior↔exterior) | Utilizar apenas fio harmonizado que proporcione isolamento duplo e seja adequado para a tensão aplicável<br>Cabo elétrico de 4 condutores<br>Tamanho mínimo 1,5 $mm^2$ |
| Disjuntor recomendado | RXM20: 10 A<br>ARXM25+35, RXM25~42: 13 A |
| Disjuntor de fugas para a terra/um disjuntor de corrente residual | DEVE cumprir com as regulações nacionais de cablagem |

## 7.2 Ligar a instalação elétrica à unidade de exterior

**1** Retire a tampa para assistência técnica.

**2** Abra a braçadeira.

**3** Ligue o cabo de interligação e a fonte de alimentação conforme se segue:

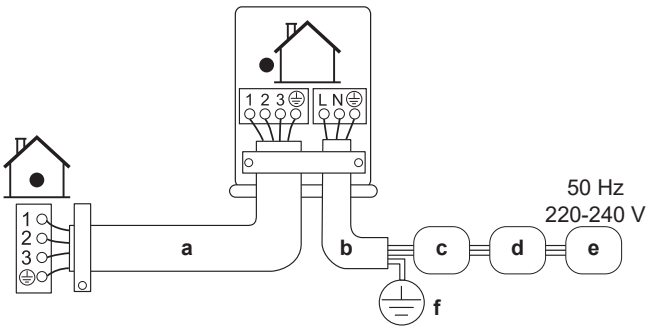


**a** Cabo de interligação
**b** Cabo da fonte de alimentação
**c** Disjuntor (fusível fornecido no campo com classificação de 16 A)
**d** Dispositivo de corrente residual
**e** Fonte de alimentação
**f** Ligação à terra

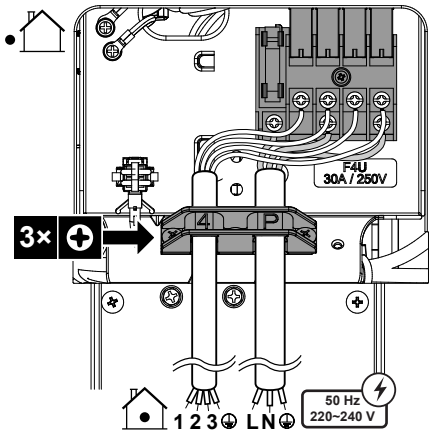


**4** Aperte bem os parafusos dos terminais. Recomendamos a utilização de uma chave de estrela.

# 8 Concluir a instalação da unidade de exterior

## 8.1 Para concluir a instalação da unidade de exterior

**PERIGO: RISCO DE ELECTROCUSSÃO**

- Certifique-se de que o sistema está ligado à terra correctamente.
- Desligue a fonte de alimentação antes de efectuar intervenções técnicas.
- Monte a tampa da caixa de distribuição antes de ligar a fonte de alimentação.

**1** Isole e fixe a tubagem de refrigerante e os cabos da seguinte forma:

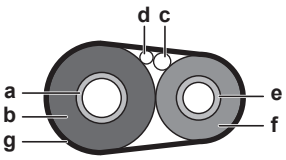


**a** Tubo de gás
**b** Isolamento do tubo de gás
**c** Cabo de interligação
**d** Ligações elétricas locais (se aplicável)
**e** Tubo de líquido
**f** Isolamento do tubo de líquidos
**g** Fita de acabamento

**2** Para as unidades RXM20~35 e ARXM em combinação com as unidades FTXM, ATXM ou FVXM, certifique-se de que ativa a função "Poupança de eletricidade em modo de espera". Consulte o guia de referência do instalador da unidade exterior para ver o procedimento de configuração.

**3** Instale a tampa para assistência técnica.

# 9 Ativação

**AVISO**

**Lista de verificação geral para ativação.** Além das instruções de ativação incluídas neste capítulo, está disponível também uma lista de verificação geral para ativação no Daikin Business Portal (requer autenticação).

A lista de verificação geral para ativação complementa as instruções deste capítulo e pode ser utilizada como guia e modelo de relatório durante a ativação e a entrega ao utilizador.

**AVISO**

Opere SEMPRE a unidade com termístores e/ou pressóstatos/sensores de pressão. CASO CONTRÁRIO, pode ocorrer a queimadura do compressor.

## 9.1 Lista de verificação antes da ativação

**1** Após a instalação da unidade, verifique os itens abaixo listados.

**2** Feche a unidade.

**3** Ligar a unidade.

| | |
|---|---|
| ☐ | A **unidade de interior** está montada adequadamente. |
| ☐ | A **unidade de exterior** está montada adequadamente. |
| ☐ | O sistema está corretamente ligado à terra e os terminais de ligação à terra estão apertados. |
| ☐ | A **tensão da fonte de alimentação** corresponde à tensão indicada na placa de especificações da unidade. |
| ☐ | NÃO existem **ligações soltas** nem componentes eléctricos danificados na caixa de distribuição. |
| ☐ | NÃO existem **componentes danificados** nem **tubos estrangulados** dentro das unidades de interior e de exterior. |
| ☐ | NÃO existem **fugas de refrigerante**. |
| ☐ | Os **tubos de refrigerante** (gás e líquido) têm isolamento térmico. |
| ☐ | O tamanho correcto dos tubos está instalado e os **tubos** estão adequadamente isolados. |
| ☐ | As **válvulas de paragem** (gás e líquido) na unidade de exterior estão totalmente abertas. |
| ☐ | **Drenagem**<br>Certifique-se de que a drenagem flui sem problemas.<br>**Consequência possível:** Pode pingar água da condensação. |
| ☐ | A unidade interior recebe os sinais da **interface de utilizador**. |
| ☐ | Os fios especificados são utilizados para o **cabo de interligação**. |

| | |
|---|---|
| ☐ | Os **fusíveis, disjuntores** ou os dispositivos de protecção instalados localmente são instalados em conformidade com este documento e NÃO foram ignorados. |
| ☐ | Para as unidades RXM20~35 e ARXM em combinação com as unidades FTXM, ATXM e FVXM, certifique-se de que a função de **poupança de eletricidade em modo de espera** está ativada. |

## 9.2 Lista de verificação durante a activação da unidade

| | |
|---|---|
| ☐ | Para efetuar uma **purga de ar**. |
| ☐ | Para efetuar um **teste de funcionamento**. |

## 9.3 Para efectuar um teste de funcionamento

**INFORMAÇÕES**

Se ocorrer um erro na unidade durante o comissionamento, consulte o manual de serviço para saber mais sobre as diretrizes de resolução de problemas detalhadas.

**Pré-requisito:** A alimentação elétrica DEVE encontrar-se no intervalo especificado.

**Pré-requisito:** O teste de funcionamento pode ser realizado no modo de refrigeração ou de aquecimento.

**Pré-requisito:** Consulte o manual de operações da unidade interior para definir a temperatura, modo de funcionamento…

1. No modo de refrigeração, selecione a temperatura programável mais baixa. No modo de aquecimento, selecione a temperatura programável mais alta. Se necessário, é possível desativar o teste de funcionamento.
2. Quando o teste de funcionamento estiver concluído, regule a temperatura para um nível normal. No modo de refrigeração: 26~28°C, no modo de aquecimento: 20~24°C.
3. Certifique-se de que todas as funções e peças estão a funcionar corretamente.
4. O funcionamento do sistema é interrompido 3 minutos depois de a unidade ser desligada.

**INFORMAÇÕES**

- Mesmo quando está desligada, a unidade consome electricidade.
- Quando a energia é reposta após uma falha de energia, o modo anteriormente seleccionado é retomado.

# 10 Manutenção e assistência

**AVISO**

**Lista de verificação da manutenção/inspecção geral.** Para além das instruções de manutenção deste capítulo, também está disponível uma lista de verificação da manutenção/inspecção geral no Daikin Business Portal (autenticação necessária).

A lista de verificação da manutenção/inspecção geral é complementar às instruções deste capítulo e pode ser utilizada como linha de orientação e modelo para relatórios durante a manutenção.

**AVISO**

A manutenção DEVE ser realizada obrigatoriamente por um técnico de assistência ou um instalador autorizado.

Recomenda-se que realize a manutenção, pelo menos, uma vez por ano. No entanto, a legislação aplicável poderá exigir intervalos de manutenção mais curtos.

**AVISO**

A legislação aplicável relativa a **gases fluorados com efeito de estufa** exige que a carga de refrigerante da unidade esteja indicada em termos de peso e de equivalente de $CO_2$.

**Fórmula para calcular a quantidade em toneladas de equivalente de $CO_2$:** o valor GWP (potencial de aquecimento global) do refrigerante × carga total de refrigerante [em kg]/1000

**PERIGO: RISCO DE ELECTROCUSSÃO**

Desligue a fonte de alimentação durante mais de 10 minutos e meça a tensão nos terminais dos condensadores do circuito principal ou dos componentes eléctricos, antes de efectuar intervenções técnicas. A tensão DEVE ser inferior a 50 V CC antes de poder tocar nos componentes eléctricos. Para saber a localização dos terminais, consulte o esquema eléctrico.

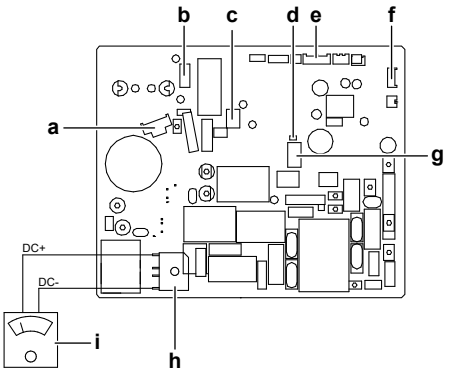


- **a** X30A – fio condutor do compressor
- **b** X70A – fio condutor do motor da ventoinha
- **c** X80A – fio condutor da válvula solenoide de inversão
- **d** LED
- **e** X90A – fio condutor do termístor
- **f** X21A – fio condutor da válvula de expansão eletrónica
- **g** X40A – fio condutor do relé térmico de sobrecarga
- **h** DB1 – ponte de díodos
- **i** Multímetro (gama de tensão CC)

Os seguintes símbolos podem ocorrer na unidade interior:

| Símbolo | Explicação |
|---|---|
| V | Meça a tensão nos terminais dos condensadores do circuito principal ou dos componentes elétricos, antes de efetuar intervenções técnicas. |

# 11 Resolução de problemas

## 11.1 Diagnóstico de avaria utilizando o LED na placa de circuito impresso da unidade de exterior

| O LED está… | | Diagnóstico |
|---|---|---|
| | Intermitente | Normal.<br>▪ Verifique a unidade interior. |

| O LED está… | | Diagnóstico |
|---|---|---|
| ☼ | LIGADA | ▪ Desligue e volte a ligar a alimentação elétrica e, em seguida, verifique o LED após aproximadamente 3 minutos. Se o LED estiver novamente ligado, significa que a placa de circuito impresso da unidade de exterior tem uma avaria. |
| ● | DESLIGADA | 1 Tensão de alimentação (para poupança de energia).<br>2 Falha na alimentação elétrica.<br>3 Desligue e volte a ligar a alimentação elétrica e, em seguida, verifique o LED após aproximadamente 3 minutos.<br>Se o LED estiver novamente LIGADO, significa que a placa de circuito impresso da unidade de exterior tem uma avaria. |

**PERIGO: RISCO DE ELECTROCUSSÃO**

- Quando a unidade NÃO está a funcionar, os LED na placa de circuito impresso são DESLIGADOS para poupar energia.
- Mesmo quando os LED estão desligados, a placa de bornes e a placa de circuito impresso podem ser alimentadas.

# 12 Eliminação de componentes

**AVISO**

NÃO tente desmontar pessoalmente o sistema: a desmontagem do sistema e o tratamento do refrigerante, do óleo e de outros componentes DEVEM ser efetuados de acordo com a legislação aplicável. As unidades DEVEM ser processadas numa estação de tratamento especializada, para reutilização, reciclagem e/ou recuperação.

**INFORMAÇÕES**

Para proteger o ambiente, certifique-se de efetuar uma operação de bombagem automática quando deslocar ou desmontar a unidade. Para saber mais sobre o procedimento de bombagem, consulte o manual de serviço ou o guia de referência do instalador.

# 13 Dados técnicos

- Um **subconjunto** dos mais recentes dados técnicos está disponível no website regional Daikin (de acesso público).
- O **conjunto completo** dos dados técnicos mais recentes está disponível no Daikin Business Portal (autenticação necessária).

## 13.1 Esquema elétrico

**O esquema eléctrico é fornecido com a unidade, e está localizado no interior da unidade de exterior (parte de baixo da placa superior).**

### 13.1.1 Legenda unificada do esquema elétrico

Para peças aplicadas e numeração, consulte o esquema elétrico na unidade. A numeração das peças utiliza numeração árabe por ordem crescente para cada peça e é representada na visão geral abaixo pelo símbolo "*" no código da peça.

| Símbolo | Significado | Símbolo | Significado |
|---|---|---|---|
| | Disjuntor | | Ligação à terra de proteção |
| | Ligação | | Ligação de proteção de terra (parafuso) |
| | Conector | | Retificador |
| | Ligação à terra | | Conector do relé |
| | Ligações elétricas locais | | Conector de curto-circuito |
| | Fusível | | Borne |
| INDOOR | Unidade interior | | Placa de terminal |
| OUTDOOR | Unidade exterior | | Braçadeira |
| | Dispositivo de corrente residual | | Aquecedor |

| Símbolo | Cor | Símbolo | Cor |
|---|---|---|---|
| BLK | Preto | ORG | Cor de laranja |
| BLU | Azul | PNK | Cor de rosa |
| BRN | Castanho | PRP, PPL | Roxo |
| GRN | Verde | RED | Vermelho |
| GRY | Cinzento | WHT | Branco |
| SKY BLU | Azul céu | YLW | Amarelo |

| Símbolo | Significado |
|---|---|
| A*P | Placa de circuito impresso |
| BS* | Botão LIGAR/DESLIGAR, interruptor de funcionamento |
| BZ, H*O | Alarme |
| C* | Condensador |
| AC*, CN*, E*, HA*, HE*, HL*, HN*, HR*, MR*_A, MR*_B, S*, U, V, W, X*A, K*R_*, NE | Ligação, conector |
| D*, V*D | Díodo |
| DB* | Ponte de díodos |
| DS* | Interruptor DIP |
| E*H | Aquecedor |
| FU*, F*U, (consulte as características na placa de circuito impresso no interior da unidade) | Fusível |
| FG* | Conector (ligação à terra da estrutura) |
| H* | Arnês |
| H*P, LED*, V*L | Lâmpada piloto, díodo emissor de luz |
| HAP | Díodo emissor de luz (monitor de serviço - verde) |
| HIGH VOLTAGE | Tensões elevadas |
| IES | Sensor visual inteligente |
| IPM* | Módulo de alimentação inteligente |
| K*R, KCR, KFR, KHuR, K*M | Relé magnético |
| L | Energizado |
| L* | Bobina |
| L*R | Reator |
| M* | Motor de passo |

| Símbolo | Significado |
|---|---|
| M*C | Motor do compressor |
| M*F | Motor do ventilador |
| M*P | Motor da bomba de drenagem |
| M*S | Motor de oscilação |
| MR*, MRCW*, MRM*, MRN* | Relé magnético |
| N | Neutro |
| n=*, N=* | Número de passagens pelo núcleo de ferrite |
| PAM | Modulação por amplitude de impulso |
| PCB* | Placa de circuito impresso |
| PM* | Módulo de alimentação |
| PS | Fonte de alimentação de comutação |
| PTC* | Termístor PTC |
| Q* | Transístor bipolar com porta isolada (IGBT) |
| Q*C | Disjuntor |
| Q*DI, KLM | Disjuntor de fugas à terra |
| Q*L | Proteção de sobrecarga |
| Q*M | Interruptor térmico |
| Q*R | Dispositivo de corrente residual |
| R* | Resistência |
| R*T | Termístor |
| RC | Recetor |
| S*C | Interruptor de limite |
| S*L | Interruptor de boia |
| S*NG | Deteção de fugas de refrigerante |
| S*NPH | Sensor de pressão (alta) |
| S*NPL | Sensor de pressão (baixa) |
| S*PH, HPS* | Pressóstato (alta pressão) |
| S*PL | Pressóstato (baixa pressão) |
| S*T | Termóstato |
| S*RH | Sensor de humidade |
| S*W, SW* | Interruptor de operação |
| SA*, F1S | Descarregador de sobretensão |
| SR*, WLU | Recetor de sinal |
| SS* | Interruptor-seletor |
| SHEET METAL | Placa de bornes fixa |
| T*R | Transformador |
| TC, TRC | Transmissor |
| V*, R*V | Varistor |
| V*R | Ponte do díodo, módulo de potência do transístor bipolar de porta isolada (IGBT) |
| WRC | Controlo remoto sem fios |
| X* | Borne |
| X*M | Placa de bornes (bloco) |
| Y*E | Serpentina da válvula de expansão eletrónica |
| Y*R, Y*S | Serpentina da válvula solenoide de inversão |
| Z*C | Núcleo de ferrite |
| ZF, Z*F | Filtro de ruído |

## 13.2 Diagrama das tubagens

### 13.2.1 Diagrama das tubagens: Unidade de exterior

**Categorias PED de equipamento:**

- Interruptor de alta pressão: categoria IV,
- Compressor: categoria II;
- Outros equipamentos: arte. 4§3.

**RXM42A**

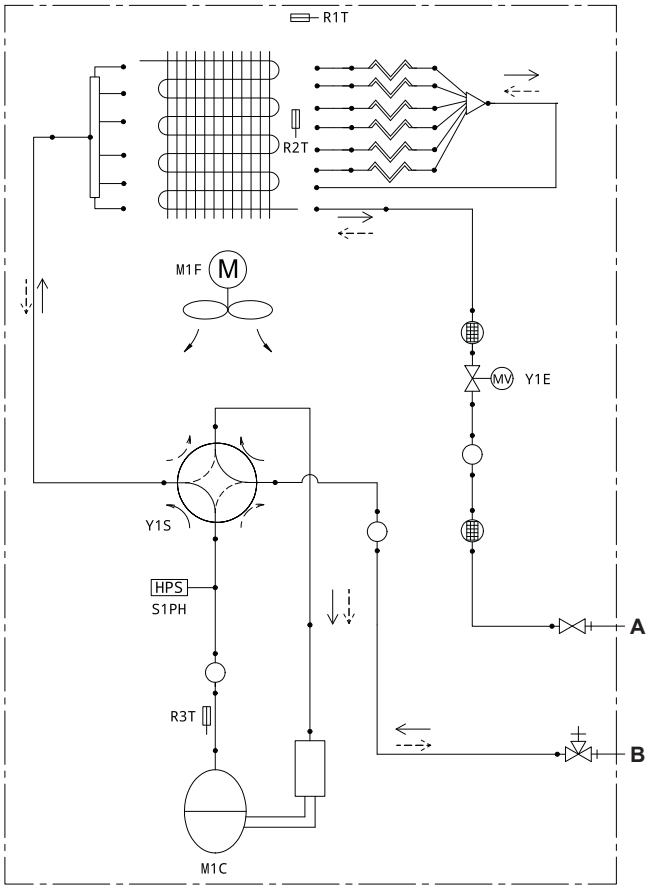


| Legenda do diagrama da tubagem | |
|---|---|
| | Válvula de corte de líquido |
| | Válvula de corte do gás |
| | Refnet |
| | Silenciador |
| | Silenciador com filtro |
| MV | Válvula de expansão eletrónica |
| | Filtro |
| M | Ventoinha com hélices |
| HPS | Pressóstato de alta pressão (reposição automática) |
| | Termístor |
| | Tubo capilar |

| Legenda do diagrama da tubagem | |
|---|---|
| | Válvula de 4 vias |
| | Acumulador |
| | Compressor |
| | Permutador de calor |
| | Distribuidor |
| | Fluxo de refrigerante: Refrigeração |
| | Fluxo de refrigerante: Aquecimento |
| **A** | Líquido de tubagem local 6,4 CuT |
| **B** | Gás de tubagem local 9,5 CuT |

**DAIKIN ISITMA VE SOĞUTMA SİSTEMLERİ SAN.TİC. A.Ş.**
Gülsuyu Mahallesi, Fevzi Çakmak Caddesi, Burçak Sokak, No:20, 34848 Maltepe
İSTANBUL / TÜRKİYE
Tel: 0216 453 27 00
Faks: 0216 671 06 00
Çağrı Merkezi: 444 999 0
Web: www.daikin.com.tr

Copyright 2023 Daikin

**DAIKIN EUROPE N.V.**
Zandvoordestraat 300, B-8400 Oostende, Belgium

3P645642-7N 2023.11